**Ao**

**Tribunal de Justiça Militar do Estado de Minas Gerais**

**A/C: Comissão de Licitação**

**Processo de compra: 106/2020**

**Pregão Eletrônico 19/2020**

Prezados Senhores,

1 - Compõem nossa Proposta os seguintes anexos:
1.1 - Proposta Comercial Detalhada, com a indicação do preço unitário de cada item e do preço global.
1.2 - Documentos exigidos para Habilitação.
1.3 - Dados Complementares para Assinatura do Contrato.
2 - O prazo de validade desta proposta é de 60 (sessenta) dias, contados da data limite para o acolhimento da mesma.
3 - Os preços ora propostos incluem todas as despesas diretas, indiretas, benefícios, tributos, contribuições, seguros e licenças de modo a se constituírem à única e total contraprestação pelo fornecimento dos itens.

Lauro de Freitas-Ba, 17 de novembro de 2020.

Luiz Gustavo Santos Pereira
RG nº 07.535.352-03
CPF: 947.530.165-87
DIAGRAMA TECNOLOGIA LTDA
CNPJ nº 10.918.347/0001-71

**Ao**

**Tribunal de Justiça Militar do Estado de Minas Gerais**

**A/C: Comissão de Licitação**

**Processo de compra: 106/2020**

**Pregão Eletrônico 19/2020**

**DADOS COMPLEMENTARES PARA**
**ASSINATURA DO INSTRUMENTO CONTRATUAL**

**RESPONSÁVEL PELA ASSINATURA DO CONTRATO:**

- ✓ Responsável: Luiz Gustavo Santos Pereira
- ✓ Número da Identidade: 07.535.352-03 / SSP BA
- ✓ CPF: 947.530.165-87
- ✓ Cargo: Diretor Comercial
- ✓ Endereço: Rua Itagi, 599, Lotes 25/26, Edifício Mediterrâneo, Sala 305, Vilas do Atlântico, Lauro de Freitas/BA, CEP 42701-370

Lauro de Freitas-Ba, 17 de novembro de 2020.

Luiz Gustavo Santos Pereira
RG nº 07.535.352-03
CPF: 947.530.165-87
DIAGRAMA TECNOLOGIA LTDA
CNPJ nº 10.918.347/0001-71

**Ao**

**Tribunal de Justiça Militar do Estado de Minas Gerais**

**A/C: Comissão de Licitação**

**Processo de compra: 106/2020**

**Pregão Eletrônico 19/2020**

| PROPOSTA COMERCIAL | | | | | |
|---|---|---|---|---|---|
| **ITEM** | **Descrição do serviço** | **Marca/ Modelo** | **Qtde (unid)** | **Valor unitário (R$)** | **Valor total do item (R$)** |
| 06 | Scanners de alta produção | KODAK ALARIS / i2900 | 2 | R$ 23.500,00 | R$ 47.000,00 |
| **TOTAL (Quarenta e sete mil reais)** | | | | | R$ 47.000,00 |

- Não se aplica ICMS: Empresa optante pelo Simples estabelecida na Bahia.

**Scanner de Produção com mesa acoplada - Características técnicas mínimas obrigatórias:**

"1. Tipo de scanner: alimentação automática de documentos
"2. Tecnologia de digitalização CCD ou CIS.
"3. Ciclo diário mínimo de digitalizações no formato A4 de 10.000 páginas.
"4. Possuir Mesa digitalizadora integrada ou acoplada com capacidade de digitalizar folhas Letter/A4.
Capacidade mínima de folhas do ADF (Automatic Document Feeder) para folhas Letter/A4,20 lb de no mínimo 200 folhas, possibilitando a alimentação de documentos completos em uma única etapa (sem divisão do lote)
"6. Velocidade de digitalização mínima de 60ppm (folhas por minuto) para documentos de uma face (Simplex) a uma resolução de 200 e 300ppp (pontos por polegada em preto e branco, tons de cinza e colorido).
"7. Velocidade de digitalização mínima de 120ipm (imagens por minuto), para documentos frente e verso (Duplex) a uma resolução de 200 e 300ppp em preto e branco, tons de cinza e colorido.
"8. Interface de Conexão USB 2.0 ou superior.
"9. Resolução óptica de 600ppp ou superior.
Resolução de saída de 100, 200, 300, 400, 600ppp ou superior.
"11. Alimentação automática para documentos com múltiplas folhas.
"12. Digitalização automática frente e verso (duplex) em uma única passagem do original.
"13. Capacidade de aceitar papéis de tamanho e gramaturas variáveis na mesma bandeja de entrada.
"14. Área de digitalização de 216 mm x 297 mm ou superior (ou seja, tamanho Carta e A4) permitindo, inclusive, documentos como RG, CNH e CPF.

"15. Possuir compatibilidade com módulo de impressão pós ou pré digitalização (para instalação futura caso necessário).
"
"16. No mínimo 2 (dois) roletes no módulo de alimentação de documentos possibilitando a compensação automática da inclinação do papel.
"17. Sensor ultrassônico para detecção de dupla alimentação de documentos.
"18. Detecção automática de cor.
"19. Escala de cinza com 8bits (256 níveis de cinza) ou superior.
"20. Colorido com 24bits ou superior e que tenha modo escala de cinza com 8bits ou superior.
"21. Compatibilidade com Sistemas Operacionais: Windows XP, Microsoft Windows 7 (32 bits e 64 bits).
"22. O equipamento deverá constar (marca e modelo) no Centro de Compatibilidade do Windows 7.
Drivers compatíveis com:
"ISIS (Image and Scanner Interface Specification);
TWAIN (Technology Without An Interesting Name
"24. Detecção e exclusão automática de páginas em branco com ajuste de sensibilidade via interface gráfica do driver TWAIN.
"25. Detecção automática de tamanho de imagem (Remoção de bordas) via interface gráfica do driver TWAIN.
"26. Realinhamento de documentos via interface gráfica do driver TWAIN.
"27. Recorte do tamanho exato de documentos via interface gráfica do driver TWAIN.
"28. Ajuste independente de cores para RGB via interface gráfica do driver TWAIN.
Eliminação de cores em vermelho, verde e azul via interface gráfica do driver TWAIN
Ajuste de brilho e contraste via interface gráfica do driver TWAIN.
"31. Softwares em português do Brasil.
"32. Alimentação bivolt 100 a 127 VAC e 220 a 240 VAC com chaveamento automático.
"33. Os equipamentos e seus componentes eletroeletrônicos deverão possuir conformidade comprovada documentalmente com a diretiva RoHS (Restriction of Hazardous Substances, Restrição de Certas Substâncias Perigosas).
Os equipamentos deverão ser certificados na norma ISO/IEC 60950. Poderá ser fornecido atestado ou certidão emitido por entidade acreditada pelo INMETRO, pelo próprio INMETRO ou por laboratórios internacionais.
GARANTIA E SUPORTE
É exigido suporte on-site no prazo mínimo de 12(doze) meses
"2. Os produtos fornecidos deverão estar cobertos por garantia do fabricante, compreendendo os defeitos decorrentes de projeto, fabricação, construção ou montagem, pelo período mínimo de um ano, a contar da data de emissão da nota fiscal;
"3. Os chamados técnicos serão efetuados por e-mail, Internet (através do site do fabricante ou telefone 0800 ou a cobrar, da empresa contratada, terceiro responsável pela manutenção dos equipamentos ou do próprio fabricante), em dias úteis, das 08h às 18h, por qualquer funcionário do contratante;
Durante o período de garantia, quando for pertinente, deve ser possível realizar a atualização de software (firmware) dos equipamentos para resolução de problemas de software ( correção de bugs).

**DADOS DA PROPOSTA:**

- ✓ Validade da Proposta: 60 (sessenta) dias, conforme edital
- ✓ Prazo de Pagamento: 30 (trinta) dias, conforme edital e lei
- ✓ Prazo de entrega: 60 (sessenta) dias corridos, conforme edital e lei
- ✓ Prazo de garantia: 12 (doze) meses na modalidade onsite, contados a partir de sua data de entrega, conforme edital;

**DADOS DA PROPONENTE:**

- ✓ CNPJ: 10.918.347/0001-71
- ✓ Razão Social: Diagrama Tecnologia EIRELI,
- ✓ Endereço: Rua Itagi, 599, Lotes 25/26, Edifício Mediterrâneo, Sala 305, Vilas do Atlântico, Lauro de Freitas/BA, CEP 42701-370
- ✓ Fone/Fax: (71) 3379-3535/(71) 3379-7809 –
- ✓ Email: diretoria@diagramatecnologia.com.br

**DADOS BANCÁRIOS:**

- ✓ Banco: Itau (341)
- ✓ Agência: 7421 (Vilas Atlântico)
- ✓ C/C: 05839-2

**RESPONSÁVEL PELA ASSINATURA DO CONTRATO:**

- ✓ Responsável: Luiz Gustavo Santos Pereira
- ✓ Número da Identidade: 07.535.352-03 / SSP BA
- ✓ CPF: 947.530.165-87
- ✓ Estado Civil: Solteiro
- ✓ Profissão: Empresário
- ✓ Cargo: Diretor Comercial
- ✓ Domicílio: Salvador/BA

**DADOS ABERTURA DE CHAMADO:**

- ✓ Telefone: 0800 042 0529
- ✓ E-mail: suporte@diagramatecnologia.com.br

Declaramos que:

- Cumprimos todos os requisitos de habilitação e que nossa proposta está em conformidade com as exigências deste edital;
- Não utilizamos mão-de-obra direta ou indireta de menores, conforme Lei nº 9.854/99;
- Nossa proposta foi elaborada de forma independente;
- Não há algum dos impedimentos previstos nos incisos do § 4º do art. 3º da LC 123/06
- Estão inclusas no valor cotado todos os custos decorrentes da operação de venda, tais como: transporte, mão de obra, impostos, encargos sociais, trabalhistas, previdenciários, fiscais e comerciais, prêmios de seguro, fretes, taxas e outras despesas incidentes ou necessárias à efetivação do fornecimento na forma prevista no Edital;
- A prestação do serviço atende às especificações do órgão;

- Estamos de pleno acordo com todas as condições estabelecidas no Edital e seus anexos;
- Temos plena ciência do conteúdo do Edital e seus anexos e, ainda, que atende a todas as condições estabelecidas para o presente Pregão.
- Declara pleno conhecimento e atendimento às exigências de habilitação previstas no Edital.

- DECLARA , para fins de não incidência na fonte do Imposto sobre a Renda da Pessoa Jurídica (IRPJ), da Contribuição Social sobre o Lucro Líquido (CSLL), da Contribuição para o Financiamento da Seguridade Social (Cofins), e da Contribuição para o PIS/Pasep, a que se refere o art. 64 da Lei nº 9.430, de 27 de dezembro de 1996, que é regularmente inscrita no Regime Especial Unificado de Arrecadação de Tributos e Contribuições devidos pelas Microempresas e Empresas de Pequeno Porte - Simples Nacional, de que trata o art. 12 da Lei Complementar nº 123, de 14 de dezembro de 2006.

  Para esse efeito, a declarante informa que:
  I - preenche os seguintes requisitos:
  a) conserva em boa ordem, pelo prazo de cinco anos, contado da data da emissão, os documentos que comprovam a origem de suas receitas e a efetivação de suas despesas, bem assim a realização de quaisquer outros atos ou operações que venham a modificar sua situação patrimonial;
  b) cumpre as obrigações acessórias a que está sujeita, em conformidade com a legislação pertinente;
  II - o signatário é representante legal desta empresa, assumindo o compromisso de informar à Secretaria da Receita Federal do Brasil e à entidade pagadora, imediatamente, eventual desenquadramento da presente situação e está ciente de que a falsidade na prestação destas informações, sem prejuízo do disposto no art. 32 da Lei nº 9.430, de 1996, o sujeitará, juntamente com as demais pessoas que para ela concorrem, às penalidades previstas na legislação criminal e tributária, relativas à falsidade ideológica (art. 299 do Decreto –lei n. 2.848 de 7 de dezembro de 1940-Código Penal) e ao crime contra a ordem tributária ( art. 1º da Lei 8.137 de 27 de dezembro de 1990).

Lauro de Freitas-Ba, 17 de novembro de 2020.

Luiz Gustavo Santos Pereira
RG nº 07.535.352-03
CPF: 947.530.165-87
DIAGRAMA TECNOLOGIA LTDA
CNPJ nº 10.918.347/0001-71

**Data da consulta:** 17/11/2020 11:48:43

## Identificação do Contribuinte - CNPJ Matriz

CNPJ: **10.918.347/0001-71**
A opção pelo Simples Nacional e/ou SIMEI abrange todos os estabelecimentos da empresa

Nome Empresarial: **DIAGRAMA TECNOLOGIA EIRELI**

## Situação Atual

Situação no Simples Nacional: **Optante pelo Simples Nacional desde 01/01/2019**
Situação no SIMEI: **NÃO enquadrado no SIMEI**

+ Mais informações

Voltar Gerar PDF

Alaris
a Kodak Alaris business

Scanner **Kodak** i2900

# Compacto, robusto e pronto para o trabalho

## Alcance máxima produtividade

O **Kodak** i2900 é um scanner robusto de mesa que proporciona alto rendimento de forma consistente e minimiza o tempo de inatividade. Processe diversos originais de forma rápida e consistente, reduzindo a necessidade de interações. Maximize a produtividade com um engenhoso modelo de scanner de mesa incorporado para bordas de livros. Proteja documentos valiosos, otimize a qualidade da imagem e ganhe tempo na execução de processos de várias etapas, tudo com o toque de um botão.

### Menor área ocupada, maior impacto

O design robusto do scanner i2900 torna bastante eficiente o uso da pequena área ocupada da unidade.

- Encare grandes desafios de digitalização ocupando menos espaço.
- Processe facilmente documentos mais longos e espessos – até mesmo papelão e pastas de arquivos – graças ao caminho direto de papel
- Conte com resultados confiáveis em 200 ou 300 dpi - para documentos coloridos ou em preto e branco, imagens, texto e documentos de tamanho misto

### Faça mais hoje mesmo

Uma combinação valiosa de recursos integrados faz do scanner i2900 mais fácil de operar e capaz de funcionar por períodos mais longos sem interação do usuário.

- Processe todos os tipos de documentos de exceção sem falhar usando o scanner de mesa digitalizadora rotativa para tamanho A4 de borda de livro integrado - páginas de livros, passaportes, pastas, documentos frágeis e muito mais
- Digitalize de forma organizada e eficiente lotes pequenos ou grandes de documentos de tamanho misto com o elevador/alimentador de 250 folhas
- Entregue dados para aplicativos de maneira simples através da leitura de código de barras incorporada

### Aumente seu tempo de atividade

O scanner i2900 conta com inteligência integrada que permite que você se concentre em outras tarefas com a certeza de que o trabalho será processado corretamente.

- Proteja documentos e dados e gaste menos tempo redigitalizando documentos com a proteção inteligente de documentos (IDP). O scanner identifica possíveis problemas e avisa você antes que haja emperramentos ou erros de alimentação.
- Dinamize tarefas repetitivas, simplifique o compartilhamento de informações e torne seu trabalho de digitalização mais fácil ao toque de um botão com o recurso Smart Touch
- Otimize a qualidade de imagens para extração de dados através do reconhecimento óptico de caracteres (OCR) e execute tarefas de processamento de imagens de forma inteligente e automática com a tecnologia Alaris Perfect Page
- Possibilite que funcionários estejam aptos para o trabalho com maior rapidez com recursos intuitivos que reduzem a curva de aprendizado
- Funciona em ambientes Windows e Linux

### Proteja seu investimento e o fluxo de trabalho

Obtenha o melhor desempenho possível de seus scanners e software com uma gama completa de contratos de revisão e suporte disponíveis para proteger o seu investimento e manter a produtividade em níveis máximos.

| **Características** | |
|---|---|
| Volume diário recomendado | ADF: Até 10.000 folhas por dia/Mesa digitalizadora de tamanho A4 integrada: 100 páginas por dia |
| Velocidades de digitalização (retrato, tamanho carta/A4, preto-e-branco/tons de cinza/cores) | Até 60 ppm/120 ipm a 200 dpi e 300 dpi<br>(as velocidades de produção podem variar de acordo com as suas opções de driver, software, sistema operacional e computador) |
| Suporte para scanner de mesa | Scanner de mesa digitalizadora tamanho A4 integrado (borda de livro); disponível Acessório de scanner de mesa digitalizadora **Kodak** tamanho A3 (borda de livro) |
| Tecnologia de digitalização (ADF) | CCD duplo; Profundidade da saída em tons de cinza de 256 níveis (8 bits); profundidade da captura em cores de 48 bits (16 x 3); profundidade de bit de saída de cores de 24 bits (8 x 3) |
| Iluminação | LED duplo |
| Painel de controle do operador | Display de LCD gráfico com quatro botões de controle do operador |
| Resolução óptica | 600 dpi |
| Resolução de saída | 100 / 150 / 200 / 240 / 300 / 400 / 500 / 600 / 1200 dpi |
| Largura Máx./Mín. de documento | Alimentação automática: 215 mm (8,5 poln.) / 63,5 mm (2,5 pol.) / Alimentação manual: 215 mm (8,5 pol.) / 50 mm (2 pol.) |
| Comprimento máx./mín. de documento | Alimentação automática: 863,6 mm (34 poln.) / 63,5 mm (2,5 pol.) / Alimentação manual: 863,6 mm (34 pol.) / 50 mm (2 pol.)<br>(apenas pela saída traseira)<br>Modo de documentos longos: Comprimento máximo de 4,1 metros (160 pol.) |
| Espessura e peso do papel | Papel de 34 a 413 g/m$^2$ (9 a 110 lb.) |
| Alimentador/elevador | Até 250 folhas de papel de 80 g/m$^2$ (20 lb) |
| Opções de caminho de papel | Os documentos podem sair pela bandeja de saída frontal ou pela parte traseira do scanner se a opção de caminho de papel direto for selecionada manualmente. |
| Sensibilidade a documentos | Detecção de multialimentação ultrassônica; Proteção inteligente de documento |
| Conectividade | Compatível com USB 2.0, USB 3.0 |
| Suporte de software | Software padrão - Software com pacote WINDOWS: Drivers TWAIN, ISIS, WIA; Alaris Smart Touch e Alaris Capture Pro Software Limited Edition (por download na Web)<br>Software opcional: Alaris Info Input Solution, Alaris Capture Pro Software (apenas Windows), Asset Management Software |
| Recursos de geração de imagens | Digitalização Alaris Perfect Page; iThresholding; processamento de limite adaptável; enquadramento; corte automático; corte relativo; corte dinâmico; eliminação eletrônica de cores; digitalização de fluxo dual; ajuste interativo de cor, brilho e contraste; orientação automática; detecção automática de cores; suavização inteligente de cores de fundo; preenchimento inteligente de bordas da imagem; mescla de imagens; detecção de página em branco baseada em conteúdo; filtro de riscos; preenchimento de furos da imagem; filtro de nitidez; brilho automático |
| Formatos de arquivo de saída | TIFF, JPEG, RTF, BMP, PDF e PDF pesquisável numa ou várias folhas |
| Garantia | 12 meses balcão ( Depot ). O scanner deverá seguir para o laboratório da Kodak |
| Acessórios (opcionais) | Acessório de mesa digitalizadora **Kodak** tamanho A3; acessório de impressão de documentos (verso, impressão pós-digitalização de até 40 caracteres alfanuméricos, com nove posições de impressão) |
| Requisitos elétricos | 100–240 V (internacional), 50–60 Hz |
| Consumo de energia | Modo desligado: <0,5 watts; Em operação: <75 watts; modo de Suspensão: <4,5 watts |
| Fatores ambientais | Scanners compatíveis com ENERGY STAR<br>Temperatura de operação: 15-35° C (59-95° F)/Umidade durante a operação: 15% a 80% UR |
| Ruído acústico (nível de pressão sonora relativo à posição do operador) | Modo desligado ou pronto: <30 dB(A)<br>Modo de operação: <60 dB(A) |
| Configuração recomendada para o computador | Intel Core2 duo 6600 @ Processador Duo de 2,4 GHz ou equivalente, 4 GB RAM (Windows e Linux) |
| Sistemas operacionais compatíveis | Windows XP SP3 (32 bits e 64 bits), Windows Vista SP2 (32 bits e 64 bits), Windows 7 SP1 (32 bits e 64 bits), Windows 8 (32 bits e 64 bits), Windows 8.1 (32 bits e 64 bits), Windows 10 (32 bits e 64 bits), Ubuntu 12.04 (LTS)* |
| Certificações do produto e aprovações | AS/NZS CISPR 22:2009 + A1:2010 Classe B (marca de C com tique), CAN /CSA-C22.2 No. 60950-1-07 (marca de C com UL), Canadá ICES-003 Edição 5 (Classe B), GB4943.1:2011, GB9254:2008 (Classe B), Harmônicos GB 17625.1:2003 (marca CCC "S&E"), Emissões EN 55022:2010 ITE (Classe B), Oscilação EN 61000-3-3, Imunidade EN 55024:2010 ITE, (marca CE), EN 60950-1:2006 + A11, A12, A1 (marca TUV GS), IEC 60950-1, CISPR 22:2008 (Classe B), VCCI V3/2012.04 (Classe B), CNS 13438:2006 (Classe B), CNS 14336-1 (marca BSMI), UL 60950-1:07 (marca UL), CFR 47 Parte 15 Parágrafo B (FCC Classe B), marca S da Argentina |
| Suprimentos disponíveis | Panos para limpeza de rolos, panos Staticide, kit de suprimentos (inclui módulo de alimentação, módulo de separação, base de separação, rolos de transporte frontais) |
| Dimensões | Peso: 15,8 kg (35 libras), profundidade: 371 mm (14,6 pol.) com a bandeja de entrada fechada<br>Largura: 431,8 mm (17 pol.) Altura: 237,5 mm (9,4 pol.) |

* Função de Alaris Smart Touch não compatível com esses sistemas operacionais

**Quer saber mais?**
AlarisWorld.com/go/i2900

**Fale conosco:**
AlarisWorld.com/go/contactus

Alaris
a Kodak Alaris business

Acesse nosso folheto de prêmios aqui

Alaris Services

Todas as marcas registradas e nomes comerciais utilizados são de propriedade de seus respectivos detentores.

A marca comercial e a identidade visual da Kodak são usadas sob licença da Eastman Kodak Company.

© 2018 Kodak Alaris Inc.
TM/MC/MR: Alaris
01/18

Kodak alaris

# Scanner i2900

Compacto, robusto e pronto para o trabalho

**Kodak Alaris**

Sobre os cookies neste site: nosso site usa cookies e outras tecnologias para que seja possível lembrar-se de você e entender como você usa o site. Ao continuar a usar o site, você concede sua autorização para isso.

Continue

# Especificações

| | |
|---|---|
| **Destaques do produto** | Proteja documentos valiosos e otimize a qualidade da imagem com a engenhosa mesa digitalizadora modular na borda e integrada. Digitalize uma página de cada vez sem capturar a imagem borrada ou escura na área de "medianiz" de uma página dupla |
| **Velocidades de produção *** | 60 ppm/120 ipm |
| **Capacidade do alimentador** | Até 250 folhas de papel de 80 g/m² (20 lb.) |
| **Conectividade** | ○ USB 2.0<br>○ Compatível com USB 3.2 Gen 1x1<br>*USB 3.2 Gen 1x1 = USB 3.1 Gen 1 = USB 3.0 (5Gbps)* |
| **Tamanho máximo do documento**<br>***O tamanho máximo de documento suportado pelo scanner variará de acordo com a resolução de saída da imagem e a compressão de imagens utilizadas.*** | 216 mm x 4,06 m (8,5 pol. x 160 pol.) |
| **Espessura e peso do papel** | Papel de 34-200 g/m² (9 - 110 lb.) |
| **Resolução máxima de captura óptica** | 600 dpi |
| **Volume diário recomendado** | Até 10.000 páginas por dia |
| **Acessórios e suprimentos** | ○ Fundo preto<br>○ Kits de itens do alimentador<br>○ Acessório de mesa digitalizadora modular A3 KODAK<br>○ Acessório de impressora avançado KODAK<br>○ Acessório de mesa digitalizadora modular tamanho ofício KODAK<br>○ Cartucho de tinta da impressora e transportadora |
| **Ruído acústico** | ○ Modo desligado ou pronto: < 30 dB(A)<br>○ Digitalizando: <60 dB(A) |
| **Leitura de códigos de barras** | ○ Codabar<br>○ Código 128<br>○ Código 3 de 9<br>○ EAN -13<br>○ EAN-8 |

**Kodak Alaris**

Sobre os cookies neste site: nosso site usa cookies e outras tecnologias para que seja possível lembrar-se de você e entender como você usa o site. Ao continuar a usar o site, você concede sua autorização para isso.

Continue

| | |
|---|---|
| **Segurança de dados** | Este scanner processa os dados digitalizados exclusivamente por meio da memória volátil, garantindo que os dados da imagem sejam efetivamente apagados após o desligamento. Leia mais sobre a segurança de dados. |
| **Dimensões e peso** | Peso: 15,8 kg (35 libras)<br>Profundidade: 371 mm (14,6 pol.) com a bandeja de entrada fechada<br>Largura: 431,8 mm (17 pol.)<br>Altura: 237,5 mm (9,4 pol.) |
| **Requisitos elétricos** | 100–240 V (internacional); 50–60 Hz |
| **Certificação ambiental** | ○ 2008 EuP<br>○ Qualificação ENERGY STAR<br>○ EPEAT Silver |
| **Formatos de arquivo de saída** | ○ BMP<br>*Native scanner and driver file format*<br>○ JPEG<br>*Native scanner and driver file format*<br>○ TIFF de página única<br>*Native scanner and driver file format*<br>○ Microsoft Excel<br>*available with bundled applications*<br>○ Microsoft Word<br>*available with bundled applications*<br>○ TIFF de várias páginas<br>*available with bundled applications*<br>○ PDF<br>*available with bundled applications*<br>○ PDF com texto pesquisável<br>*available with bundled applications*<br>○ PNG<br>*available with bundled applications*<br>○ RTF<br>*available with bundled applications* |
| **Opções de resolução de saída de imagem** | Até 1200 dpi<br>*DPI compatíveis: 100, 150, 200, 240, 250, 260, 300, 400, 500, 600, 1200* |
| **Tamanho mínimo do documento** | 63,5 mm x 63,5 mm (2,5 pol. x 2,5 pol.) |
| **Compatibilidade com sistemas operacionais** | ○ WINDOWS 7 SP1 (32 bits e 64 bits)<br>○ WINDOWS 8,1 (32 bits e 64 bits)<br>○ WINDOWS 10 (32 bits e 64 bits)<br>○ WINDOWS VISTA SP2 (32 e 64 bits) |

**Kodak Alaris**

Sobre os cookies neste site: nosso site usa cookies e outras tecnologias para que seja possível lembrar-se de você e entender como você usa o site. Ao continuar a usar o site, você concede sua autorização para isso.

Continue

| | |
|---|---|
| | ○ NeoKylin-Linux-Desktop-6.0-x86_64-B045-20141201 64 bits<br>○ NeoKylin-Live-Desktop-6.0-x86_64-B060-20160822<br>○ Neokylin-NKLD-V7_U2-ZX64-REL-build54 |
| **Painel de controle do operador** | Display gráfico de LCD com 4 botões |
| **Software opcional** | ○ Capture Pro Software<br>○ Info Input Solution |
| **Temperatura operacional/Umidade operacional** | ○ Temperatura operacional 15-35°C (59-95°F)<br>○ Umidade operacional 15% - 80% UR |
| **Opções de caminho de papel** | Os documentos podem sair pela bandeja de saída frontal ou pela parte traseira do scanner se a opção de caminho de papel direto for selecionada manualmente. |
| **Software de aprimoramento de imagem Perfect Page** | ○ Processamento de limite adaptativo<br>○ Corte dinâmico<br>○ Equilíbrio de branco automático<br>○ Corte automático<br>○ Brilho/contraste automático<br>○ Equilíbrio automático de cores<br>○ Detecção automática de cores<br>○ Orientação automática<br>○ Suavização da cor do fundo<br>○ Leitura de códigos de barras<br>○ Ajuste de brilho e contraste<br>○ Remoção de página em branco baseada em conteúdo<br>○ Enquadramento:<br>○ Digitalização de fluxo duplo<br>○ Saída eletrônica de cores<br>○ Ajuste de cor aprimorado<br>○ Gerenciamento de cores aprimorado<br>○ Corte corrigido<br>○ Limite fixo<br>○ Remoção de meio-tom<br>○ Preenchimento da borda da imagem<br>○ Preenchimento de furos da imagem<br>○ Mesclar imagem<br>○ Proteção Inteligente de documentos<br>○ Ajuste interativo de cor, brilho e contraste<br>○ iThresholding<br>○ Remoção de ruído de pixel solitário<br>○ Rotação ortogonal<br>○ Compressão de saída - CCITT Grupo IV, JPEG, saída não |

**Kodak Alaris**

Sobre os cookies neste site: nosso site usa cookies e outras tecnologias para que seja possível lembrar-se de você e entender como você usa o site. Ao continuar a usar o site, você concede sua autorização para isso.

Continue

| | |
|---|---|
| **Consumo de energia** | ○ Em execução: menos de 75 watts<br>○ Modo de suspensão: menos de 4,5 watts<br>○ Em standby: menos de 0,5 watts |
| **Preço** | $$$ |
| **Configuração recomendada para o PC** | INTEL CORE2 Duo 6600 em Processador Duo de 2.4 GHz ou equivalente, 4 GB de RAM (Windows e Linux) |
| **Tecnologia de digitalização** | CCD duplo com iluminação de LED branca; a profundidade de bits de saída em escala de cinza é de 256 níveis (8 bits); a profundidade de bits de saída colorida é de 24 bits (8 x 3); a profundidade de bits de captura colorida é de 48 bits (16 x 3) |
| **Software e drivers padrão** | ○ Certificação KOFAX<br>○ Drivers ISIS<br>○ Drivers do LINUX (TWAIN e SANE)<br>○ Drivers para MAC<br>○ Drivers TWAIN<br>○ Drivers WIA |
| **Certificações do produto e aprovações** | ○ Argentina (marca S)<br>○ Austrália/Nova Zelândia (RCM)<br>○ Canadá (cTUVus & ICES-003)<br>○ China (CCC)<br>○ União Europeia (CE)<br>○ União Europeia (GS Mark)<br>○ Índia (BIS)<br>○ Japão (VCCI)<br>○ México (NOM)<br>○ Rússia/União Econômica da Eurásia (EAC)<br>○ Coreia do Sul (KC)<br>○ Taiwan (BSMI)<br>○ EUA (cTUVus & FCC) |

* As velocidades de produção podem variar de acordo com suas opções de driver, software, sistema operacional, computador e recursos de processamento de imagem selecionados.

Política de privacidade | Termos legais/do site | A marca comercial e a identidade visual da Kodak são usadas sob licença da Eastman Kodak Company.

Kodak Alaris

Sobre os cookies neste site: nosso site usa cookies e outras tecnologias para que seja possível lembrar-se de você e entender como você usa o site. Ao continuar a usar o site, você concede sua autorização para isso.

Continue

Kodak

# Scanners i2900

## Guia do usuário

A-61778_pt-br
5K5419

Guia do Usuário no CD de instalação

# Segurança

## Precauções do usuário

- Coloque o scanner sobre uma superfície de trabalho plana e estável, capaz de suportar 20,4 kg (45 lbs) e deixe um espaço adequado em todos os lados do scanner.
- Não instale o scanner em um local sujeito a poeira, umidade ou vapor. Isso pode causar um choque elétrico ou incêndio. Use o scanner somente em ambientes internos e em locais secos.
- Verifique se a tomada está a, no máximo, 1,52 m do scanner e pode ser facilmente acessada.
- Quando for desconectar o equipamento da tomada elétrica, segure o plugue e não o cabo.
- Verifique se o cabo de alimentação está conectado corretamente à tomada. Caso esse procedimento não seja respeitado, poderá ocorrer incêndio ou choque elétrico.
- Não danifique, dê nó, corte nem modifique o cabo de alimentação nem use um cabo de alimentação danificado. Isso pode causar um choque elétrico ou incêndio.
- O scanner requer uma tomada de energia dedicada e devidamente aterrada. Não use uma extensão ou chave de força com o scanner.
- Deixe espaço suficiente ao redor da tomada para que ele possa ser desconectado facilmente em caso de emergência.
- Não desmonte, repare nem modifique o scanner, exceto conforme explicado no Guia do usuário.
- Não mova o scanner com o cabo de alimentação ou o cabo de interface conectado. Isso pode causar danos ao cabo. Remova o cabo de alimentação da tomada antes de mover ou reposicionar o scanner.
- Siga as instruções de limpeza recomendadas pela Kodak Alaris. Não borrife limpadores líquidos, a ar ou a gás. Esses produtos espalham a sujeira, poeira e partículas para dentro do próprio scanner, podendo prejudicar o funcionamento do aparelho.
- As Fichas de Informação de Segurança de Produto Químico (FISPQs) estão disponíveis no site da Kodak Alaris: www.kodakalaris.com/en-us/about/ehs. Para acessar a FISPQ no site, é preciso saber o número de catálogo do produto em questão. Consulte a seção "Suprimentos e materiais" neste guia para obter números de catálogo e suprimentos.

Os usuários e seus empregadores devem adotar medidas de precaução ditadas pelo bom senso durante a operação de qualquer tipo de equipamento. Algumas delas são (sem limitação):

- Não usar roupas folgadas, mangas desabotoadas etc.
- Não usar joias frouxas, pulseiras, anéis volumosos, colares longos etc.
- O comprimento dos cabelos deve ser curto. Use uma rede ou prenda os cabelos em coque, se necessário.
- Remover da área todos os objetos soltos que possam cair na máquina.
- Descansar em intervalos regulares, para que se mantenham alertas.
- Usar somente os suprimentos de limpeza recomendados.
- Não usar ar comprimido.

Os supervisores devem revisar as práticas de seus funcionários e tornar a conformidade com essas precauções parte da descrição do trabalho de operação do scanner ou qualquer dispositivo mecânico.

## Etiquetas de aviso

**CUIDADO: partes móveis, evite contato.**

## Informações ambientais

- O scanner *Kodak* i2900 foi criado para atender aos requisitos ambientais mundiais.
- O descarte desse equipamento pode ser regulamentado devido a fatores ambientais. Para obter informações sobre descarte e reciclagem, entre em contato com as autoridades locais ou, nos EUA, visite o site www.kodakalaris.com/go/scannerrecycling.
- Existem diretrizes específicas para o descarte de itens cuja reposição ocorre durante a manutenção ou assistência técnica. Siga os regulamentos locais ou entre em contato com a Kodak Alaris da sua região para mais informações.
- A embalagem do produto é reciclável.
- Os scanners da série *Kodak* i2900 estão em conformidade com a Energy Star e são fornecidos de fábrica com o tempo padrão ajustado para 15 minutos.

## União Europeia

Este símbolo indica que, quando o último usuário desejar descartar este produto, deverá enviá-lo a locais próprios para recuperação e reciclagem. Entre em contato com o seu representante Kodak Alaris ou acesse www.kodakalaris.com/go/recycle para informações adicionais sobre os programas de coleta e recuperação disponíveis para este produto.

Consulte a página www.kodakalaris.com/go/REACH para obter informações sobre a presença de substâncias incluídas na lista de possibilidades, de acordo com o artigo 59(1) da Norma (EC) N° 1907/2006 (REACH).

## Emissão acústica

Maschinenlärminformationsverordnung – 3, GSGV
Der arbeitsplatzbezognene Emissionswert beträgt <70 dB(A).

[Lei de informação sobre ruído de equipamento – 3, GSGV
O valor da emissão acústica a que está submetido o operador é <70 dB(A).]

## Declarações EMC

**Estados Unidos**: este equipamento foi testado e considerado dentro dos limites dos dispositivos digitais Classe B, conforme a Parte 15 das regras da FCC. Esses limites destinam-se a oferecer uma proteção razoável contra interferências prejudiciais nas instalações residenciais. Este equipamento gera, utiliza e pode irradiar energia de radiofrequência e, se não instalado e utilizado conforme o manual de instruções, pode causar interferências danosas à comunicação via rádio. No entanto, não há garantia de que a interferência não ocorrerá em uma instalação específica. Se este equipamento causar interferência prejudicial à recepção de rádio ou televisão, o que pode ser constatado desligando e ligando o equipamento, recomendamos que o usuário tente corrigir a interferência tomando uma ou mais das seguintes providências:

- Reorientar ou reposicionar a antena de recepção.
- Aumentar a distância que separa o equipamento do aparelho receptor.
- Conectar o equipamento a uma tomada em um circuito diferente daquele ao qual o receptor está conectado.
- Solicitar ajuda ao revendedor ou a um técnico de rádio/TV experiente.

As alterações ou modificações feitas sem a aprovação expressa do fabricante responsável pela compatibilidade podem impedir o usuário de usar o equipamento. Quando os cabos de interface blindados forem fornecidos com o produto ou quando forem especificados componentes ou acessórios adicionais para uso na instalação do produto, esses componentes deverão ser utilizados para garantir a conformidade com as regulamentações da FCC.

**Coreia**: como este equipamento obteve registro EMC para uso doméstico, ele pode ser usado em áreas residenciais.

이 기기는 가정용으로 전자파적합등록을 한 기기로서 주거지역에서는 물론
모든 지역에서 사용할 수 있습니다.

**Japão**: este é um produto Classe B segundo o padrão do VCCI (Voluntary Control Council for Interference by Information Technology Equipment). Se usado próximo a um receptor de rádio ou televisão em ambiente doméstico, ele pode causar interferência de rádio. Instale e use o equipamento de acordo com o manual de instruções.

この装置は、情報処理装置等電波障害自主規制協議会（ＶＣＣＩ）の基準に基づくクラスＢ情報技術装置です。この装置は、家庭環境で使用することを目的としていますが、この装置がラジオやテレビジョン受信機に近接して使用されると、受信障害を引き起こすことがあります。
取扱説明書に従って正しい取り扱いをして下さい。

VISÃO GERAL 1-1

INSTALAÇÃO/PRIMEIRA DIGITALIZAÇÃO 2-1

AJUSTES DO SCANNER 3-1

IMPRESSÃO DE DOCUMENTOS 4-1

MANUTENÇÃO 5-1

COMO SOLUCIONAR PROBLEMAS 6-1

APÊNDICES

# 1 Visão geral

## Sumário

Documentação de suporte ..... 1-1
Acessórios ..... 1-2
O que há na caixa ..... 1-2
Componentes do scanner ..... 1-3

O scanner *Kodak* i2900 é um scanner duplex colorido que digitaliza até 60 páginas por minuto (300 dpi, preto e branco) de documentos tamanho carta. O Scanner i2900 também inclui um scanner de mesa integrado que permite que você digitalize documentos de até A4 / 210 x 297 mm.

Este Guia do usuário fornece informações e procedimentos sobre o uso e a manutenção do scanner *Kodak* i2900.

## Documentação de suporte

Além deste Guia do usuário, a documentação a seguir também está disponível:

- **Guia de instalação/Primeira digitalização** — fornece instruções passo a passo para instalar o scanner e fazer a primeira digitalização.
- **Guia de configuração do scanner** — a fonte de dados TWAIN e o driver ISIS são fornecidos com o scanner *Kodak* i2900. Cada Guia de configuração de Scanner explica como usar os recursos básicos de processamento de imagem e ambos os guias são fornecidos no CD de instalação em formato PDF. Você também pode baixar esses guias do site.
- **Guia do usuário do recurso Smart Touch** — fornece informações e instruções sobre como usar a função Smart Touch. Esse guia é fornecido no CD de instalação em formato PDF. Você também pode baixar esse guia do site.
- **Guia de referência** — fornece rápidas instruções visuais para limpar seu scanner. Mantenha esse guia próximo ao scanner para que você possa usá-lo como uma referência rápida.

**Site**: www.kodakalaris.com/go/IM

## Acessórios

**Acessório de impressora *Kodak* para scanners da série i2900/i3000** — o acessório de impressora fornece uma maneira eficaz de aplicar informações no verso do documento digitalizado. Ele funciona na velocidade máxima do scanner. A impressora pode adicionar data, hora, contador sequencial de documentos e mensagens personalizadas. Todos os controles e funções de impressora podem ser acessados na fonte de dados TWAIN ou no driver ISIS. CAT Nº132 4391

**Acessório do scanner de mesa *Kodak* A3** — o scanner de mesa *Kodak* A3 agrega a capacidade de digitalização de documentos excepcionais de até 11 x 17 polegadas (A3) em seu scanner *Kodak* i2900. CAT Nº. 189 4351

## O que há na caixa

Antes de começar, abra a caixa e verifique o conteúdo:

- Scanner *Kodak* i2900
- Cabo USB 3.0
- Pacote de cabo de alimentação AC (com fonte de alimentação de 60W)
- Também incluídos:
  - CD de instalação
  - CDs de aplicativos
  - Guia do usuário impresso, em inglês
  - Guia de referência impresso
  - Guia de instalação/Primeira digitalização impresso
  - Kit de limpeza (amostra)
  - Folhetos diversos

# Componentes do scanner

## Vista frontal

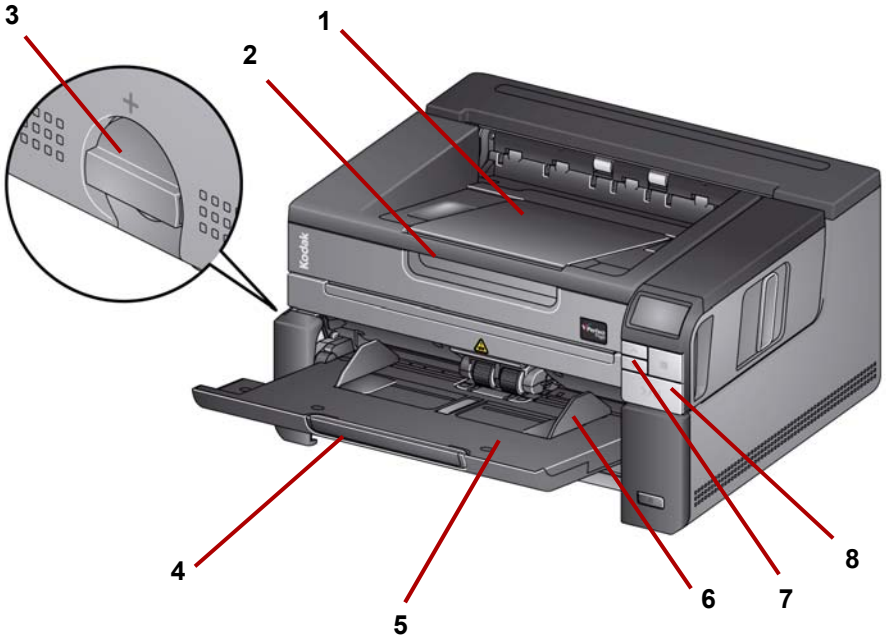


1 **Extensão da bandeja de saída** — pode ser aberto para acomodar documentos de até 43,2 cm.

2 **Alavanca da mesa** — fornece acesso ao scanner de mesa, que permite digitalizar documentos excepcionais, livros, revistas, pastas de arquivos etc.

3 **Liberação de espaço** — permite o ajuste manual do espaço entre os módulos de alimentação e separação, no caso de documentos que exijam manuseio especial.

4 **Extensão da bandeja de entrada** — puxe-a quando os documentos tiverem mais de 27,94 cm de comprimento.

5 **Bandeja de entrada** — armazena até 250 documentos (20 lb / 80 g/m$^2$) para digitalização. A bandeja de entrada pode ser recolhida quando não estiver sendo usada.

6 **Guias laterais** — deslize essas guias para dentro e para fora para acomodar o tamanho dos documentos que você está digitalizando.

7 **Botões de rolagem** — pressione os botões de rolagem Para cima ou Para baixo para percorrer as funções predefinidas ou os aplicativos de digitalização.

8 **Botões Iniciar/Reiniciar/Pausar** — pressione iniciar (>) digitalização, reiniciar (/) digitalização ou pausar (II), para interromper temporariamente a digitalização. Inclui também um LED verde indicando o status do scanner (por exemplo, a energia está ligada e o equipamento pronto para digitalização) e um LED vermelho indicando o status do scanner (não está pronto ou uma condição de possível erro; por exemplo, uma obstrução de documento).

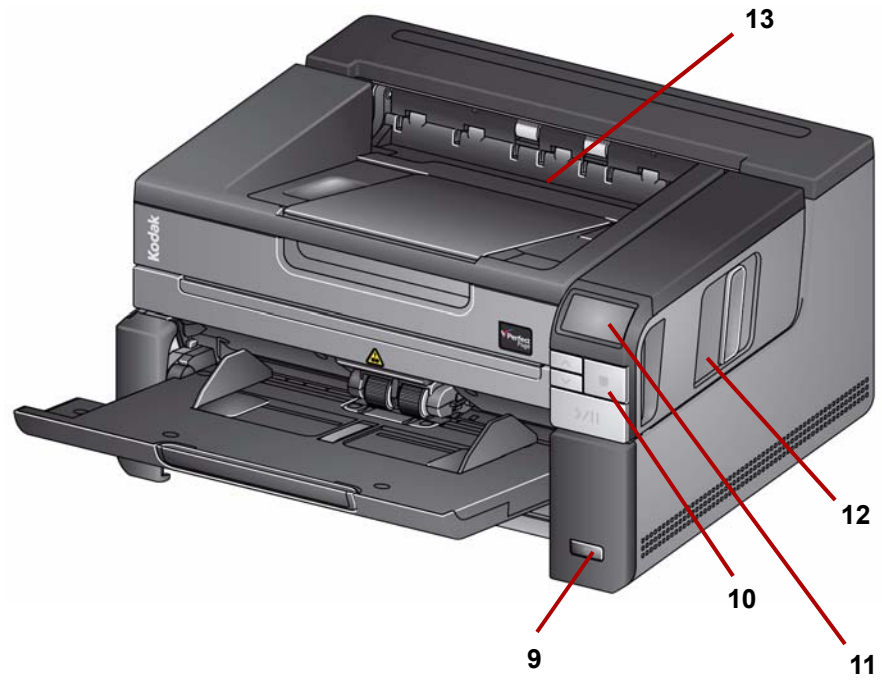


9 **Botão Liga/Desliga** — pressione para ligar o scanner. Quando você pressiona o botão Liga/Desliga por mais do que alguns segundos o scanner é desligado.

10 **Botão Parar** — interrompe a digitalização.

11 **Painel de controle do operador** — exibe 1 - 9 e mensagens. Esses números correspondem a uma função predefinida. A letra **U** ou **E** será exibida se um erro for encontrado. Consulte o Capítulo 6 para obter mais informações.

Além disso, um destes ícones pode ser exibido:

Indica que os documentos estão na bandeja de entrada e o scanner digitalizará da bandeja de entrada.

Indica que não há documentos na bandeja de entrada e o scanner digitalizará a partir da mesa digitalizadora, se a opção para digitalizar a partir da mesa é configurada em seu aplicativo de digitalização.

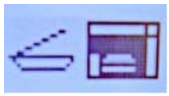

Se o seu scanner está conectado a um acessório de mesa digitalizadora A3 *Kodak* opcional, a mesa encontrada dentro do scanner i2900 será desativada. Se houver documentos na bandeja de entrada, o scanner digitalizará a partir da bandeja de entrada.

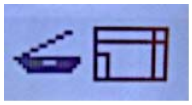

Se nenhum documento estiver na bandeja de entrada, o ícone da mesa digitalizadora é realçado. O documento será examinado partir da mesa se essa opção estiver configurada em seu aplicativo de digitalização.

12 **Trava de liberação da tampa do scanner** — puxe a trava de liberação para abrir a tampa do scanner.

13 **Bandeja de saída** — colete os documentos digitalizados.

## Acessório opcional da impressora: visualização de acesso da impressora

A ilustração a seguir mostra os componentes operacionais da impressora. Para obter as instruções de instalação, consulte as instruções fornecidas com o acessório de impressora *Kodak* dos scanners série i2900/i3000.

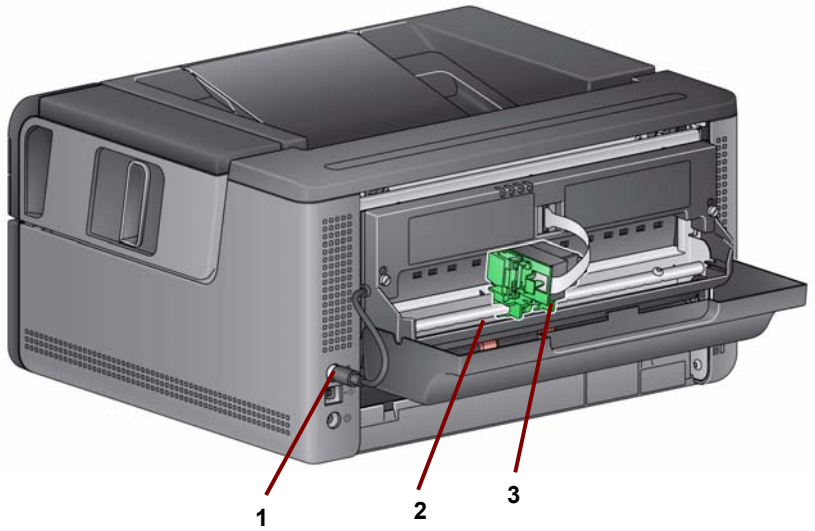


1 **Cabo da impressora** — esse cabo é conectado diretamente ao scanner para permitir a comunicação com a impressora.

2 **Posições de impressão** — há 9 opções de impressão disponíveis.

3 **Portadora da impressora/cartucho** — permite a impressão no verso de documentos digitalizados.

## Vista interna

Ao puxar a alavanca de liberação da tampa do scanner para frente, os componentes internos a seguir ficam visíveis.

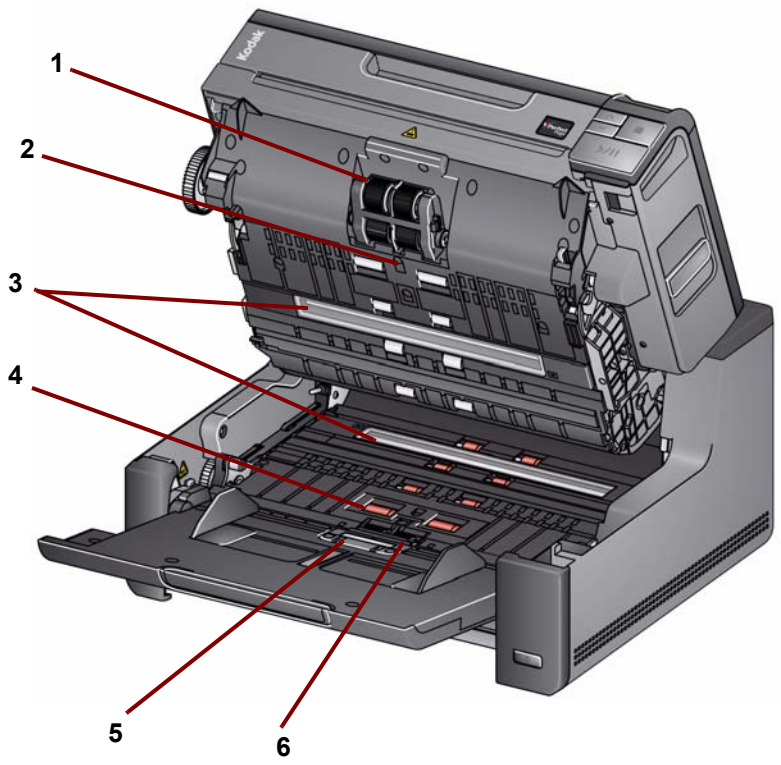


1 **Módulo de alimentação** — facilita a alimentação e a separação de documentos de vários tamanhos, espessuras e texturas.

2 **Sensor** — usado para detectar multialimentação e erros de transporte. O recurso de proteção inteligente de documento ajuda a preservar seus documentos de danos. Consulte os guias de configuração de digitalização para obter mais informações sobre esse recurso.

3 **Guias de imagem** — mantenha as guias de imagem limpas para obter a qualidade de imagem ideal.

4 **Rolos** — facilita o transporte de documentos pelo scanner.

5 **Sensor de presença de papel** — detecta a presença de documentos na bandeja de entrada.

6 **Módulo de alimentação e base de pré-separação** — facilita a alimentação e a separação de documentos de vários tamanhos, espessuras e texturas.

## Vista posterior

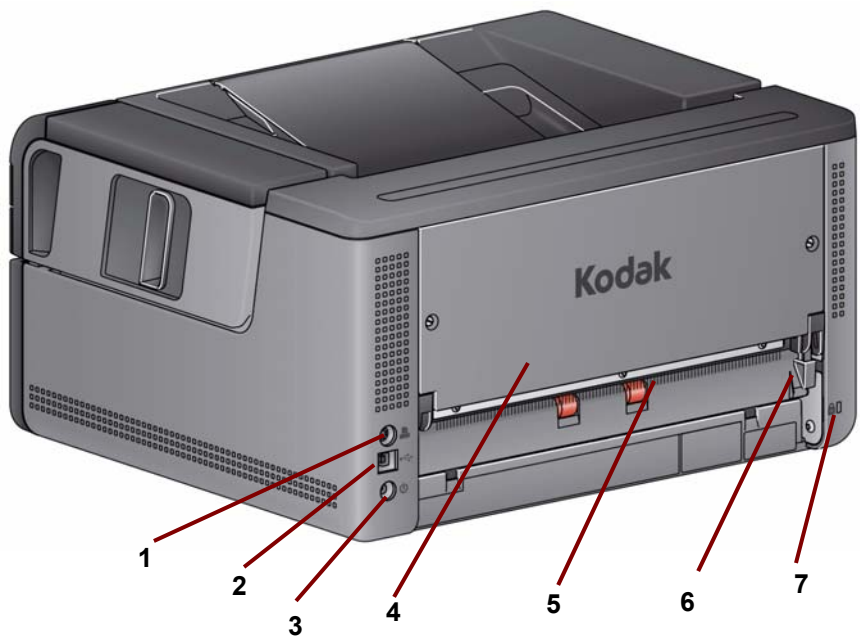


1 **Porta da impressora** — permite a conexão do acessório de impressora *Kodak* ao scanner.

2 **Porta USB** — conecta o scanner ao computador.

3 **Porta de alimentação** — conecta o cabo de alimentação do adaptador ao scanner.

4 **Painel posterior** — removível para permitir a conexão do acessório de impressora *Kodak*.

5 **Saída traseira de documentos** — permite ejetar documentos excepcionais pela parte traseira do scanner.

6 **Botão da saída traseira de documentos** — ative esse botão para habilitar a opção de passagem direta de papel do scanner que permite a ejeção de documentos excepcionais pela saída traseira de documentos.

7 **Porta para trava de segurança** — conecta uma trava de segurança ao scanner. Compre uma trava de segurança comum em uma loja de suprimentos. Consulte as instruções fornecidas com a trava de segurança para realizar os procedimentos de instalação.

# 2 Instalação/Primeira digitalização

## Sumário


Configuração ..... 2-1
Instalar o software ..... 2-1
Conectar o scanner ..... 2-2
Digitalizar ..... 2-3
Modo de economia de energia e desligando o scanner ..... 2-5


## Configuração

Esta seção fornece informações detalhadas em suporte ao *Guia de Instalação/ Primeira digitalização* fornecido com o scanner. Siga estas etapas na ordem em que são apresentadas para instalar seu scanner.

OBSERVAÇÕES:

- Se você já realizou todas as etapas do *Guia de instalação/Primeira digitalização*, pule esta seção.
- Quando for posicionar o scanner, deixe um espaço adequado na parte posterior do scanner se você for usar a saída traseira de documentos ou o acessório de impressora *Kodak*.
- Antes de instalar algum software, conecte-se como administrador local do computador, se não estiver usando o CD de início automático. Você pode fazer isso clicando com o botão direito do mouse no programa setup.exe e selecionar **Executar como administrador**.

### 1 Instalar o software

1. Insira o CD de instalação do scanner *Kodak* i2900 na unidade de CD-ROM. O programa de instalação inicia automaticamente.
2. Selecione **Instalar software do scanner**.

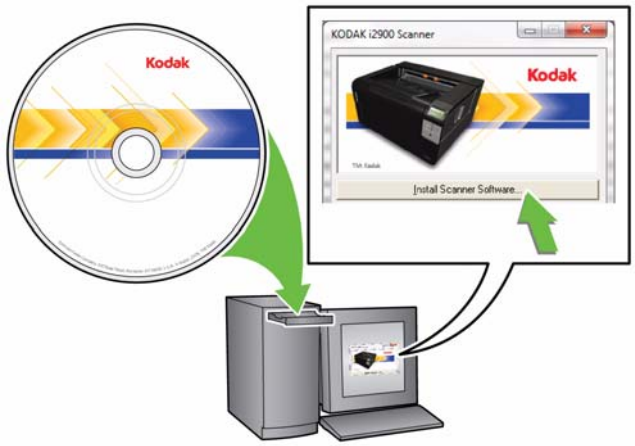

OBSERVAÇÕES:

- Se o CD não iniciar automaticamente, abra o ícone Meu computador na sua área de trabalho. Clique duas vezes no ícone indicando sua unidade de CD-ROM e clique duas vezes em **setup.exe**.
- Se a mensagem ***Partes deste aplicativo já estão instaladas*** for exibida, clique em **Sim** para continuar o processo de instalação. Qualquer software de scanner *Kodak* instalado anteriormente e que seja compartilhado por este scanner será atualizado.

3. Clique em **Avançar** quando a tela de boas vindas for exibida.
4. Clique em **Eu concordo** depois de ler e concordar com os termos do Contrato de licença de software. A instalação iniciará e diversas telas de progresso serão exibidas.
5. Clique em **Concluir** quando a instalação estiver concluída.
6. Remova o CD de instalação da unidade de CD-ROM.

## 2 Conectar o scanner

Quando os drivers forem instalados, conecte o cabo de alimentação e o cabo USB ao scanner. Consulte a ilustração abaixo para fazer as conexões apropriadas. Verifique se a tomada está a, no máximo, 5 pés/1,52 m do scanner e pode ser facilmente acessada.

1. Selecione o cabo de alimentação CA adequado a sua região (o scanner vem com vários).
2. Conecte o cabo de alimentação de saída à porta de alimentação do scanner. Confirme se ele está conectado com firmeza.
3. Conecte a outra extremidade do cabo de alimentação à tomada.
4. Conecte o cabo USB à porta USB do scanner.
5. Conecte a outra extremidade do cabo USB à porta USB adequada do computador.

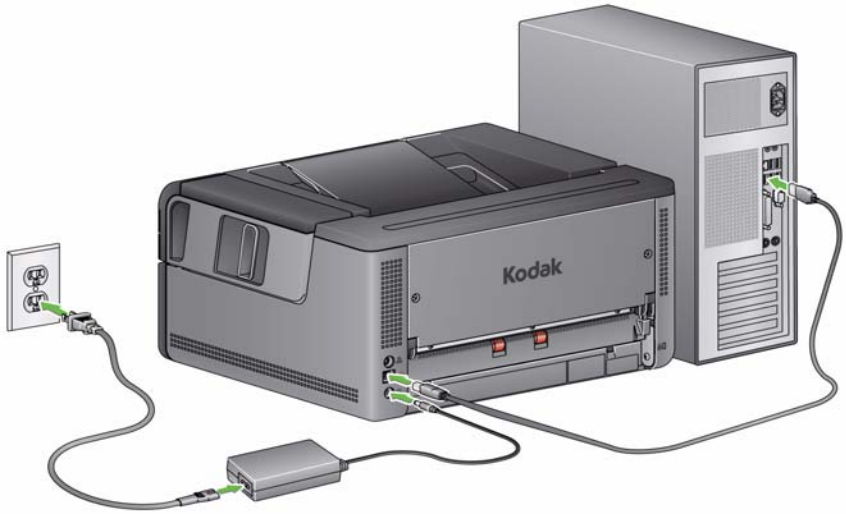

- Pressione o botão **Liga/Desliga**.

Ao ligar o scanner, a bandeja de entrada se abre (se já não estiver aberta) e o indicador verde no botão **Iniciar/Reiniciar/Pausar** pisca enquanto o scanner passa por uma série de testes automáticos.

O scanner demora menos de 15 segundos para concluir a sequência de ativação e ficar pronto para digitalização.

Quando o processo de instalação estiver concluído e o scanner estiver pronto para digitalização, o LED verde do botão Iniciar/Reiniciar/Pausar irá parar de piscar e permanecerá aceso, e o número **1** será exibido no painel de controle do operador. Se algo diferente de um número for exibido (ex.: 0, E ou U), consulte a seção "Códigos de erro de LED" no Capítulo 6 para obter uma explicação sobre esses códigos.

## 3 Digitalizar

**Como preparar o scanner**

1. Verifique se o scanner está ligado e pronto para digitalização (botão Iniciar/Reiniciar/Pausar do LED está verde e constante) e se o ícone de scanner do Smart Touch está pronto na bandeja do sistema.

   
   **O scanner está pronto**

   OBSERVAÇÕES:

   - O Smart Touch permite executar de forma rápida e fácil as tarefas de digitalização comuns. Nove tarefas diferentes podem ser atribuídas e executadas.
   - Quando o scanner não estiver em uso, a bandeja de entrada pode ser recolhida para o interior do scanner. Certifique-se de que a bandeja de entrada seja baixada quando for digitalizar.

2. Ajuste as guias laterais da bandeja de entrada de acordo com suas necessidades de digitalização. Consulte a seção “Ajustando a bandeja de saída/entrada” no Capítulo 3 para obter mais informações.

3. Selecione seu aplicativo de digitalização. O scanner é fornecido com a funcionalidade Smart Touch e o software *Kodak* Capture Desktop. Para obter mais informações, consulte o Capítulo 3.

**Como preparar documentos para digitalização**

- Documentos de tamanho de papel padrão são facilmente alimentados no scanner. Ao organizar os documentos para digitalização, empilhe os documentos de modo que as bordas menores estejam alinhadas e centralizadas na bandeja de entrada. Isso permite que o alimentador introduza os documentos no scanner um de cada vez.
- Remova todos os grampos e clipes antes de digitalizar. Grampos e clipes em documentos podem danificar o scanner e os documentos.
- Todas as tintas e fluidos corretivos no papel devem estar secos antes do início da digitalização.
- Páginas rasgadas, danificadas ou amassadas podem ser transportadas sem problemas no scanner. Entretanto, nenhum scanner é capaz de transportar todos os tipos de papel danificado. Se estiver em dúvida quanto à possibilidade de transportar determinado documento danificado no scanner, você pode usar o scanner de mesa ou colocar o documento em uma capa protetora e usar a saída traseira de documentos. As capas devem ser alimentadas manualmente, uma a uma, com a borda dobrada primeiro, quando a alavanca de liberação ou a saída traseira de documentos for usada.

4. Coloque os documentos que deseja digitalizar na bandeja de entrada. Se você for digitalizar apenas um lado dos documentos, certifique-se de colocar o lado a ser digitalizado virado para cima.

OBSERVAÇÃO: Alguns documentos muito grossos e/ou rígidos, como envelopes de envio, podem exigir o seguinte:

- Usar o scanner de mesa ou a saída traseira de documentos.
- Usar da alavanca de liberação.
- Digitalização a 400 dpi ou superior para reduzir a velocidade de transporte do scanner.

5. Quando **1 - PDF em cores** for exibido no painel de controle do operador, pressione o botão **Iniciar/Reiniciar/Pausar**.

Quando a digitalização do documento tiver terminado, a caixa de diálogo Salvar como será exibida.

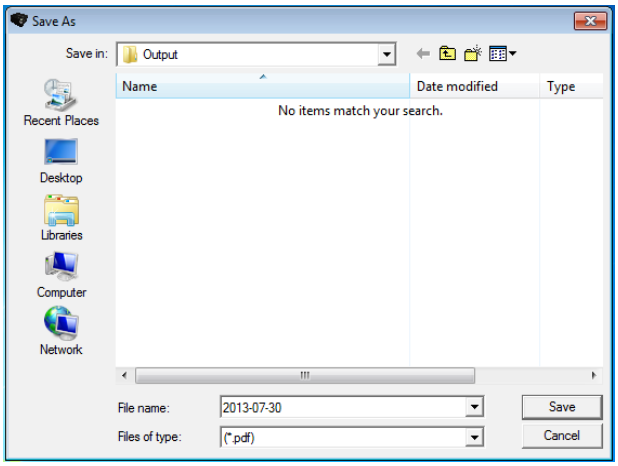


6. Insira um nome de arquivo (por exemplo, Minha primeira digitalização.pdf) e selecione um local para salvar o arquivo (por exemplo, na área de trabalho) e clique em **Salvar**.

   Depois que você clicar em **Salvar**, o documento será exibido para visualização.

   OBSERVAÇÃO: O Smart Touch pode ser configurado para atender às suas necessidades de digitalização. Para obter mais informações sobre o Smart Touch, consulte a pasta *Documentation* (Documentação) no CD que acompanha o scanner.

O scanner está pronto para uso.

## Modo de economia de energia e desligando o scanner

**Modo de economia de energia**: por padrão, após 15 minutos de inatividade, o scanner automaticamente entrará em modo de economia de energia.

Para ativar o scanner do modo de economia de energia, faça o seguinte:

- pressione o botão de rolagem para cima ou para baixo
- pressione o botão Iniciar/Reiniciar/Pausar, ou
- coloque papel na bandeja de entrada

**Desligando o scanner**: pressione o botão **Liga/Desliga** por mais de um segundo. Por padrão, se o scanner permanecer em modo de economia de energia por mais de 60 minutos, ele será desligado. Para ativar o scanner novamente, pressione o botão Ligar/Desligar.

# 3 Ajustes do scanner

## Sumário

Ajustando a bandeja de entrada/saída ..... 3-1
Digitalização em mesa ..... 3-3
Usando a saída traseira de documentos ..... 3-5
Como selecionar o aplicativo de digitalização ..... 3-6

## Ajustando a bandeja de entrada/saída

Pode-se ajustar as bandejas de entrada e saída para acomodar suas necessidades de digitalização.

- **Ajustando as guias laterais** — as guias laterais podem ser movidas para dentro e para fora para acomodar o tamanho do documento. Quando for ajustar as guias laterais, coloque suas mãos na parte inferior das guias laterais, sobre os slots da bandeja, para deslizá-las facilmente para dentro e para fora.

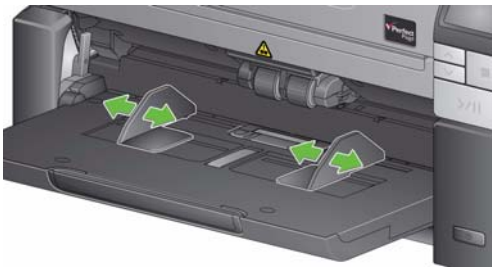

- **Ajustando a bandeja de entrada de acordo com o comprimento do documento** — o extensor da bandeja de entrada tem duas posições.
  - **Comprimentos de documentos até 27,9 cm** — puxe o extensor para a primeira posição.
  - **Comprimentos de documentos até 43,2 cm** — puxe o extensor até o final.

  - **Comprimentos de documentos mais de 35,6 cm** — se você for digitalizar documentos com mais de 17 pol/43,2 cm, o driver do scanner **deverá** ser configurado para acomodar esses documentos longos. Verifique se a opção **Comprimento máximo** na guia Dispositivo-Geral (Fonte de dados TWAIN) ou a opção **Documento mais longo** na guia Scanner (Driver ISIS) está configurada para um valor maior do que o documento mais longo que será digitalizado.

OBSERVAÇÃO: A assistência do operador pode ser necessária para digitalizar documentos com mais de 17 polegadas/43,2 cm.

- **Ajustando a bandeja de saída para o comprimento do documento** — caso estiver digitalizando documentos mais do que 27,9 cm, abra a extensão para documento.

- **Pesos de documento** — a bandeja de entrada é capaz de segurar o peso aproximado de 250 folhas de papel de bond simples # 20.

## Digitalização em mesa

O scanner de mesa pode ser usado para digitalizar documentos excepcionais, pastas de arquivos, livros, revistas, passaportes e muito mais.

1. Abra a tampa do scanner de mesa.

2. Coloque o documento **virado para baixo** sobre a superfície de vidro.

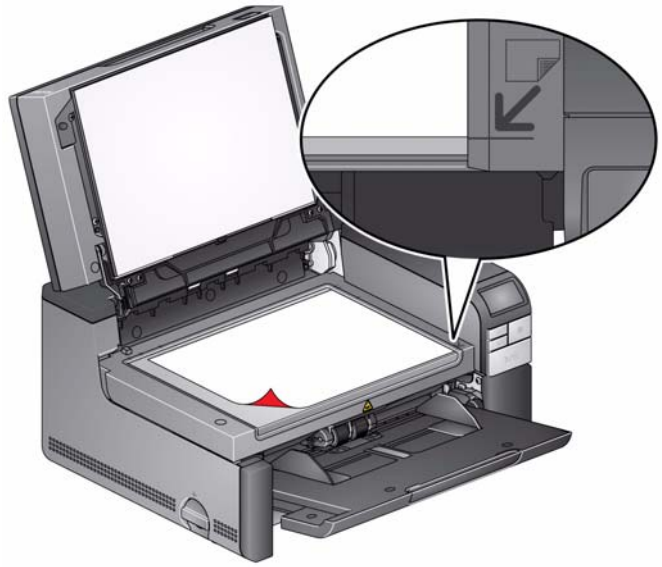

3. Alinhe o documento no canto inferior direito nas setas laterais.
4. Feche a tampa do scanner de mesa.
5. Pressione o botão **Iniciar/Reiniciar/Pausar** para iniciar a digitalização.

OBSERVAÇÕES:

- Quando for digitalizar com o scanner de mesa, certifique-se de que não haja documentos na bandeja de entrada do scanner.
- Se houver um documento na bandeja de entrada e um documento sobre a mesa digitalizadora e o botão de digitalização for pressionado, o scanner digitalizará apenas a partir da bandeja de entrada. Para digitalizar a partir da mesa digitalizadora, o botão de digitalização deverá ser pressionado novamente.
- Quando for digitalizar um documento/livro no scanner de mesa, certifique-se de fechar a tampa do scanner. A tampa se ajustará automaticamente à espessura do documento/livro.

- Quando o documento/livro é colocado na mesa digitalizadora, pode se estender até a borda da mesa. No entanto, a mesa digitalizadora irá digitalizar somente as informações que estejam alinhadas com a linha no quadro do vidro da mesa digitalizadora.

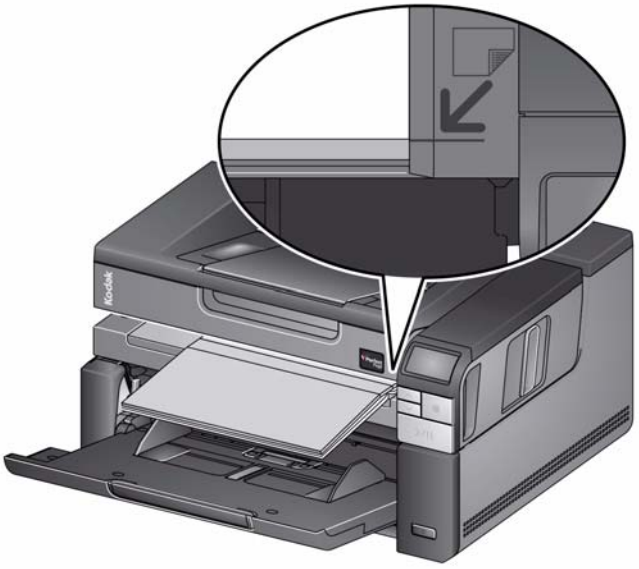


- O plano de fundo branco da tampa do scanner de mesa deve estar limpo e liso. Se houver alguma imperfeição, o desempenho do corte automático poderá ser afetado.

## Usando a saída traseira de documentos

Documentos que necessitam de tratamento especial (por exemplo, envelopes de envio, etc.) podem ser digitalizados usando a saída traseira de documentos. Essa saída fornece uma opção de passagem direta de papel que permite que um documento excepcional passe pelo transporte, reduzindo a possibilidade de obstrução.

Para usar a saída traseira de documentos, levante a alavanca da saída traseira de documentos.

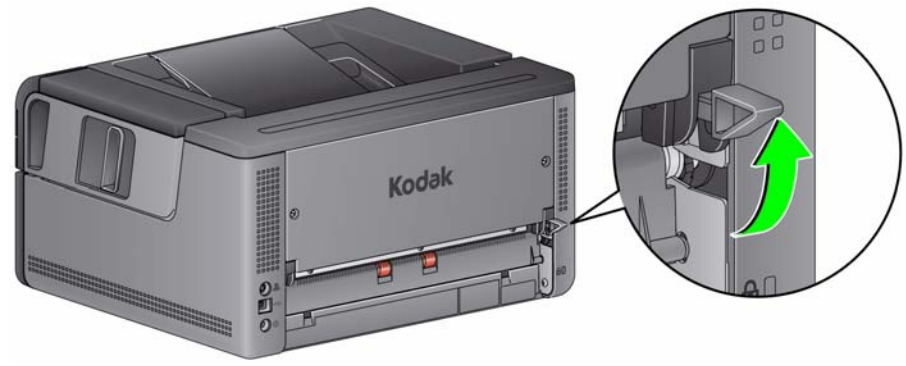


Use a saída traseira de documentos quando:

- os documentos forem muito duros (ex.: rígidos) para fazer a volta no transporte sem causar obstrução (U9 é exibido no painel de controle do operador).
- a ordem de empilhamento na saída não for importante.
- digitalizar diretamente na lixeira quando os documentos não forem mais necessários após a digitalização.
- digitalizar fotografias.

OBSERVAÇÕES:

- Certifique-se de baixar a alavanca da saída traseira de documentos para a posição original quando terminar.
- Certifique-se de haver espaço livre suficiente atrás do scanner para alimentar os documentos por essa opção.
- Quando for digitalizar vários documentos pela saída traseira de documentos, os documentos serão ejetados na ordem inversa da digitalização.
- Ao usar a saída traseira do documento, você não pode usar a opção de impressão de documento.

## Como selecionar o aplicativo de digitalização

A Kodak Alaris fornece dois aplicativos de digitalização com seu scanner: Smart Touch e software *Kodak* Capture Desktop.

A função **Smart Touch** organiza seus documentos digitais no melhor estilo *"aperte um botão que ele faz o resto"*. Agora, com a função Smart Touch, você pode organizar documentos:

- na pasta de arquivo local
- como anexos de e-mail
- no MS SharePoint Server
- em impressoras
- em outros aplicativos da área de trabalho

em variados formatos de arquivos conhecidos: PDF, TIFF, JPEG, RTF, BMP e PDF pesquisável.

Nove atalhos de tarefas predefinidas estão disponíveis para uso. É possível modificar e renomear qualquer atalho para criar tarefas personalizadas. Também é possível visualizar e editar facilmente imagens (aplicar zoom, efeito panorâmico, girar, cortar, entre outros) antes de enviá-las a seu destino.

Para obter mais informações sobre a função Smart Touch, consulte a pasta *Documentação* do CD fornecido com o scanner ou acesse: www.kodakalaris.com/go/smarttouch.

***Kodak* Capture Desktop Software** — um aplicativo de captura intuitivo e fácil de usar, projetado exclusivamente para simplificar o processamento e o compartilhamento de documentos digitalizados. Com o *Kodak* Capture Desktop você terá produção instantânea e capacidade de capturar, editar e gerar saída de qualquer coisa, desde documentos únicos até lotes maiores, em ambientes distribuídos ou de departamento.

Além das funções básicas para uma digitalização fácil e produtiva, o *Kodak* Capture Desktop tem design e interface idênticos ao *Kodak* Capture Pro Software, que oferece muitos outros recursos avançados de automação de captura de imagens e dados.

Graças a um conjunto completo de ferramentas baseadas em ícones e outros recursos, o *Kodak* Capture Desktop Software oferece digitalização simplificada. Digitalize para arquivos com facilidade e rapidez, crie PDFs pesquisáveis ou integre suas informações em um local comum, como o Microsoft SharePoint.

O *Kodak* Capture Pro Software também está disponível para uso com o scanner *Kodak* i2900. Acesse www.kodakalaris.com/go/capturepro para obter mais informações.

Muitas outras empresas incluíram suporte para o scanner *Kodak* i2900 em seus aplicativos de digitalização. Entre em contato com essas empresas para obter assistência para usar esses aplicativos.

# 4 Impressão de documentos

## Sumário

Especificações da impressora ..... 4-2
Instalação/substituição do cartucho de tinta ..... 4-3
Troca das posições de impressão ..... 4-5
Solução de problemas ..... 4-6

Este capítulo fornece informações sobre como usar o acessório de impressora *Kodak* com os scanners da série i2900/i3000. Para usar a opção de impressão, é necessário comprar a instalar o acessório de impressora *Kodak*.

OBSERVAÇÃO: Consulte as instruções fornecidas com o acessório de impressora para saber como instalar esse acessório.

Consulte o *Guia de configuração de digitalização para a fonte de dados TWAIN ou o driver ISIS* no CD ou a documentação do seu aplicativo de digitalização para obter mais informações sobre como habilitar a impressão e configurar sequências de impressão.

O acessório de impressora funciona na velocidade máxima do scanner. A impressora pode adicionar data, hora, contador sequencial de documentos e mensagens personalizadas.

A sequência de impressão pode ser configurada para incluir informações que permanecem inalteradas para cada documento; como nome do lote ou operador, e informações que mudam para cada página digitalizada, como o contador sequencial de documentos.

Todos os controles e funções de impressora podem ser acessados na fonte de dados TWAIN ou no driver ISIS.

OBSERVAÇÕES:

- A impressão deve estar habilitada e um cartucho de tinta deve ser instalado antes de iniciar uma sessão de digitalização.
- Limpe os componentes da passagem de papel do scanner diariamente quando estiver usando a impressora.
- Se você tentar digitalizar com uma configuração de trabalho que tenha a impressão ativada, e uma impressora não estiver instalada, um erro **U2** será exibido.
- Se você estiver usando a saída traseira do documento, você não pode usar impressão de documentos.

## Especificações da impressora

Mais informações sobre as especificações a seguir podem ser encontradas no Guia de configuração de digitalização da fonte de dados TWAIN ou do driver ISIS.

| Característica | Descrição |
|---|---|
| **Máximo de linhas** | 1 |
| **Máximo de caracteres** | 40 (incluindo espaços) |
| **Locais de impressão (horizontal)** | 9 definidos manualmente |
| **Locais de impressão (vertical)** | Definidos pelo aplicativo de digitalização |
| **Orientação de impressão** | 0 a 90 graus |
| **Tamanho da fonte** | Normal, Negrito e Extranegrito<br>OBSERVAÇÃO: nem todos os idiomas aceitam fonte em negrito com base na complexidade dos caracteres, como Katakana de meia largura. |
| **Lado da impressão** | Verso (pós-digitalização) |
| **Distância mínima de impressão da borda inicial do documento** | 0,35 pol /0,89 cm |
| **Cartucho de tinta** | Preto: HP-C6602A<br>Vermelho: HP-C6602R |
| **Caracteres por cartucho de tinta** | Até 1.500.000 a 2.000.000 (com base no tamanho de fonte usado) |
| **Campos estáticos disponíveis** | Mensagens especificadas pelo usuário via aplicativo de software de captura |
| **Campos dinâmicos disponíveis** | Número de documento sequencial de até nove dígitos, data, horário de quatro dígitos |
| **Idiomas compatíveis** | Qualquer idioma fonético. Por exemplo: holandês, inglês, francês, alemão, italiano, português, espanhol, japonês (Katakana de meia largura) |

## Instalação/ substituição do cartucho de tinta

**CUIDADO: não ajuste nem repare a impressora durante a digitalização.**

Você deve instalar o cartucho de tinta antes de usar a impressora. Consulte as informações sobre como fazer pedidos na seção “Suprimentos e materiais” no capítulo 5.

Após a instalação inicial, substitua o cartucho de tinta quando:

- os caracteres impressos estiverem claros ou irregulares
- for evidente a falta de caracteres ou a qualidade inconsistente dos caracteres
- a limpeza não melhorar a qualidade geral da impressão

*IMPORTANTE: Descarte o cartucho de tinta vazio de acordo com as leis federais, estaduais e locais.*

1. Abra a porta da impressora.

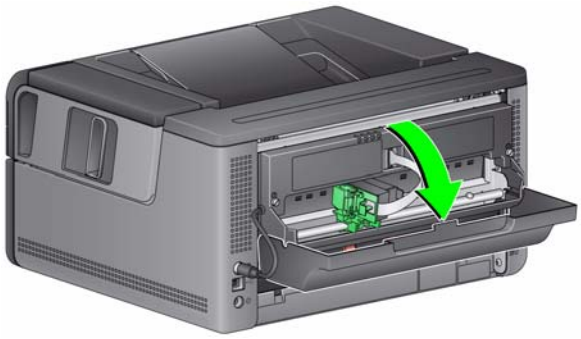

2. Abra a embalagem do cartucho de tinta e remova a guia do novo cartucho.

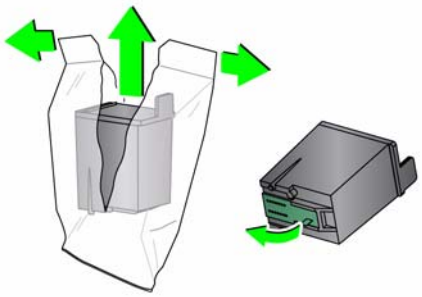

3. Se a portadora da impressora não estiver na posição de “carga”, gire-a para a posição de “carga”.

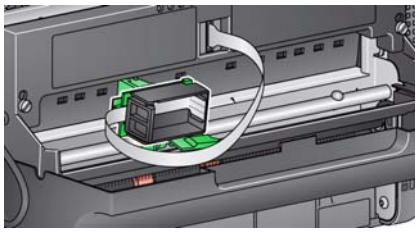

**Posição de carga**

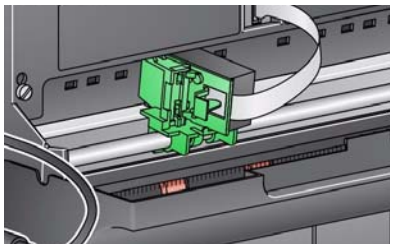

**Posição de impressora**

4. Insira o cartucho de tinta na portadora da impressora, conforme exibido.

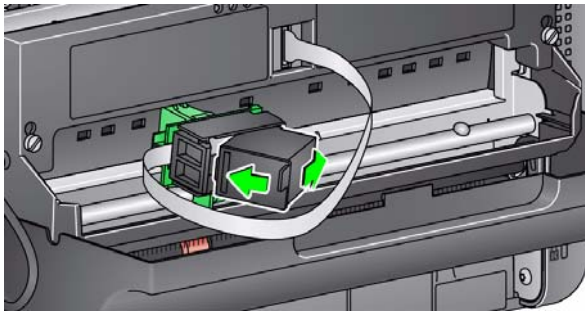

5. Pressione a guia de liberação verde e gire a portadora da impressora para a posição de “impressão”.

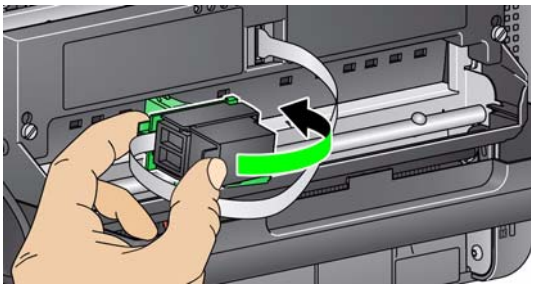

6. Deslize a portadora da impressora na posição de impressão desejada. Consulte a seção “Troca das posições de impressão” mais adiante neste capítulo.
7. Feche a porta da impressora.

OBSERVAÇÃO: Se a porta da impressora não fechar, verifique se a portadora da impressora está na posição de “impressão”.

## Troca das posições de impressão

A posição de impressão horizontal deve ser trocada manualmente.

1. Abra a porta da impressora.
2. Deslize a portadora da impressora para a posição de impressão desejada.

   *IMPORTANTE: Quando for trocar as posições de impressão, é importante verificar se a portadora de impressora está seguramente em uma posição de impressão (travada). Ao deslizar a portadora da impressora para uma posição de impressão, você poderá sentir a portadora encaixar no lugar.*

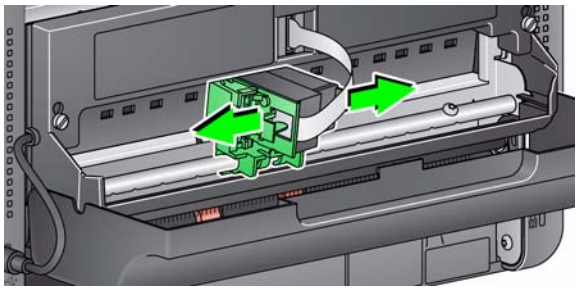

3. Feche a porta da impressora.

OBSERVAÇÃO: Os indicadores de local de impressão na borda do transporte podem ser usados como guia para verificar a posição de impressão horizontal.

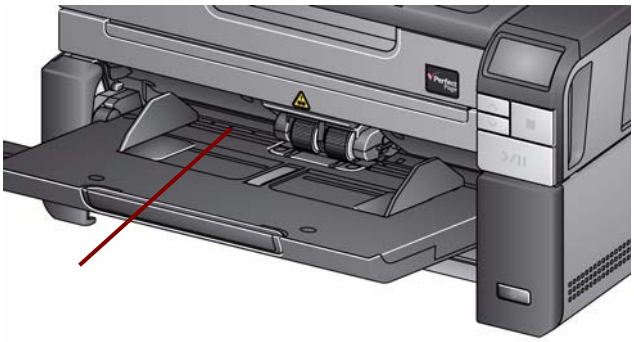

## Solução de problemas

Use a lista abaixo como um guia para verificar possíveis soluções para problemas que você pode encontrar ao usar a impressora.

| Problema | Possível solução |
|---|---|
| **A qualidade de impressão é ruim ou inconsistente** | • Verifique se o cartucho de tinta não está vazio.<br>• Verifique se o cartucho de tinta está devidamente instalado.<br>• Verifique se o cartucho de tinta está na posição correta para imprimir.<br>• Verifique se a impressora foi habilitada no aplicativo de digitalização e se a sequência de impressão esperada foi especificada.<br>• Verifique se todos os conectores da impressora estão devidamente encaixados e se o cabo da impressora está bem conectado.<br>• Limpe o cabeçote de impressão (consulte “Problemas de impressão ao iniciar devido ao cabeçote de impressão estar seco” abaixo). |
| **Problemas de impressão ao iniciar devido ao cabeçote de impressão estar seco** | Remova o cartucho de tinta do scanner e, usando um pano livre de fiapos ou cotonete, pressione levemente (não limpe) os jatos de tinta do cartucho de tinta, recoloque o cartucho de tinta no lugar e experimente imprimir novamente. |
| **Não imprime** | • Verifique se a impressão está habilitada no aplicativo de digitalização.<br>• Confirme se o cartucho de tinta/a portadora da impressora está firme e na posição de impressão desejada.<br>• A fita deve ser removida do cabeçote de impressão.<br>• Certifique-se de que o Acessório da impressora está conectado. |
| **U2 é exibido no painel de controle do operador ao tentar imprimir** | • O acessório da impressora ou o cartucho de tinta não foi instalado. |
| **A tinta está vazando pela parte posterior do scanner** | • Verifique se a portadora da impressora está segura na posição de impressão (consulte a seção “Troca das posições de impressão” anteriormente neste capítulo). |
| **A porta da impressora não fecha** | • Verifique se a portadora da impressora está na posição de “impressão”.<br> 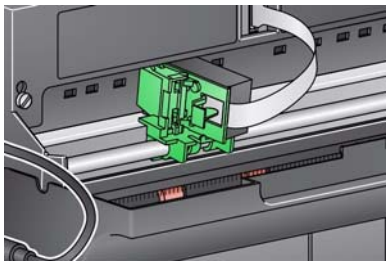 |

# 5 Manutenção

## Sumário


Ferramentas e materiais de limpeza ..... 5-2
Abrindo a tampa do scanner ..... 5-2
Procedimentos de limpeza ..... 5-3
Limpando os rolos ..... 5-4
Limpando as rodas dos rolos de separação ..... 5-4
Limpando as rodas do módulo de alimentação ..... 5-5
Limpando as tiras de plano de fundo ..... 5-5
Como limpar as guias de imagens ..... 5-6
Limpando o vidro do scanner de mesa ..... 5-6
Usando uma folha de limpeza de transporte ..... 5-7
Etapas finais da limpeza ..... 5-7
Procedimentos de substituição ..... 5-7
Substituindo o módulo de alimentação ou as rodas do módulo de alimentação ..... 5-8
Substituindo o rolo de separação ..... 5-9
Substituindo os roletes do rolo de separação ..... 5-10
Substituindo a base de pré-separação ..... 5-11
Substituindo as tiras de plano de fundo ..... 5-11
Substituindo o plano de fundo da mesa digitalizadora ..... 5-12
Suprimentos e consumíveis ..... 5-13


Este capítulo descreve os procedimentos de limpeza e manutenção necessários para o scanner *Kodak* i2900. A frequência desses procedimentos varia conforme os diferentes ambientes de digitalização, tipos de papel e requisitos de processamento de imagem. Digitalização em alto volume exige a limpeza mais frequente do scanner e a substituição de suprimentos com mais frequência. Os anos de experiência em digitalização centralizada da Kodak Alaris comprovam que a limpeza e a manutenção adequadas do scanner resultam na digitalização de maior quantidade em menos tempo e com menos problemas. Um scanner i2900 com manutenção adequada pode funcionar por anos, sem apresentar problemas.

Os produtos de scanner (borrachas, bases de pré-separação, etc.) e os produtos de limpeza estão disponíveis no seu fornecedor do scanner. Os suprimentos são vendidos em kits. Os kits contêm uma combinação adequada de rodas, rolos e bases de pré-separação para que você possa substituir esses elementos facilmente no momento recomendado. Por exemplo: substituir somente as rodas e nunca substituir o rolo de separação acabará reduzindo o desempenho do scanner. Substituir os suprimentos na frequência recomendada irá garantir o melhor desempenho.

## Ferramentas e materiais de limpeza

Use somente estas ferramentas e os materiais de limpeza quando for realizar a manutenção de rotina do scanner. O uso de qualquer outro material de limpeza pode danificar o seu scanner.

- Folhas de limpeza de transporte *Kodak Digital Science*
- Ferramentas de limpeza de rolos *Kodak Digital Science*
- Panos antiestáticos para scanners *Kodak*
- Aspirador de pó e ferramentas

Opcionalmente:

- Panos de limpeza Brillianize
- Pano sem fiapos

## Abrindo a tampa do scanner

1. Desligue o scanner.
2. Remova os documentos da bandeja de entrada, da bandeja de saída e do transporte.
3. Puxe a trava de liberação da tampa do scanner para a frente. A tampa do scanner se abrirá parcialmente. Segure a parte central da tampa superior para abri-la totalmente e obter acesso aos componentes internos.

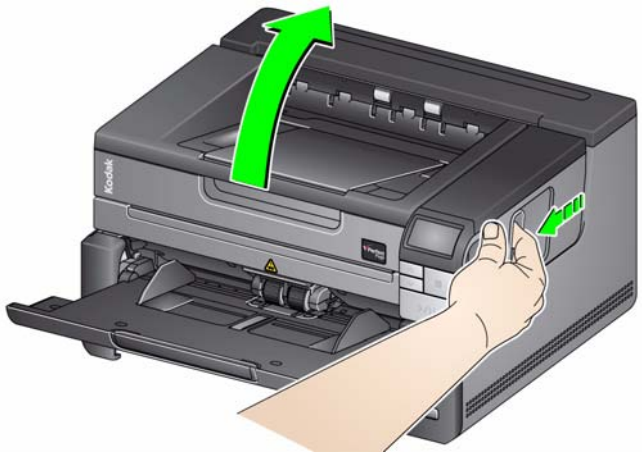


4. Quanto terminar a limpeza do scanner e a substituição dos suprimentos, feche a tampa do scanner com as duas mãos.

## Procedimentos de limpeza

A limpeza do scanner e a manutenção preventiva regular são necessárias para garantir a melhor qualidade de imagem possível.

Alguns tipos de documento geram mais poeira e resíduos de papel e podem exigir limpeza mais frequente.

Antes da limpeza do scanner ou da substituição dos suprimentos, revise as seguintes informações:

- O acúmulo de alguns resíduos nas rodas de borracha do módulo de alimentação e do rolo de separação é normal. Isso nem sempre significa que as rodas estejam gastas ou danificadas. Após a limpeza, verifique se os roletes estão desgastados e substitua o rolo de separação, o módulo de alimentação ou os roletes, se necessário.
- Quando for limpar os rolos/as rodas, deixe-os secar completamente antes da digitalização.
- Usar somente os suprimentos de limpeza recomendados. Usar fluidos ou solventes de limpeza não aprovados pode danificar as rodas de borracha.
- Não use os limpadores em ambientes fechados. Use-os somente com ventilação adequada.
- Não use produtos de limpeza em superfícies quentes. Aguarde as superfícies atingirem a temperatura ambiente antes de limpá-las.
- Não usar ar comprimido. O uso de ar comprimido pode forçar a entrada de poeira no sistema de imagem do scanner, e esse acúmulo na área pode causar problemas de qualidade de imagem e não pode ser removido sem retirar a câmera.
- Não use sprays inflamáveis sobre ou ao redor do scanner.
- Além dos suprimentos de limpeza recomendados, você pode usar um aspirador de pó para remover os resíduos do scanner.
- Panos antiestáticos contêm álcool isopropílico, que pode causar irritação aos olhos e ressecar a pele. Lave as mãos com água e sabão após realizar procedimentos de manutenção. Consultea Ficha de Informação de Segurança de Produto Químico (FISPQ) para obter mais informações. As Fichas de Informações de Segurança de Produtos Químicos (FISPQs) estão disponíveis no site da Kodak Alaris em **www.kodakalaris.com/en-us/about/ehs**.

  OBSERVAÇÃO: Para acessar as FISPQs, você precisa fornecer o número do catálogo do suprimento. Consulte os números de catálogo em “Suprimentos e materiais” posteriormente neste capítulo.

- O pano para limpeza de rolos contém lauril éter sulfato de sódio e silicato de sódio, que podem irritar os olhos. Consulte a Ficha de Informação de Segurança de Produto Químico (FISPQ) para obter mais informações.

## Limpando os rolos

A limpeza dos rolos inclui todos os rolos da área de transporte, as rodas do rolo de separação e as rodas do módulo de alimentação.

1. Desligue o scanner e abra a tampa do scanner.
2. Gire e limpe manualmente os rolos com um pano para limpeza de rolos.

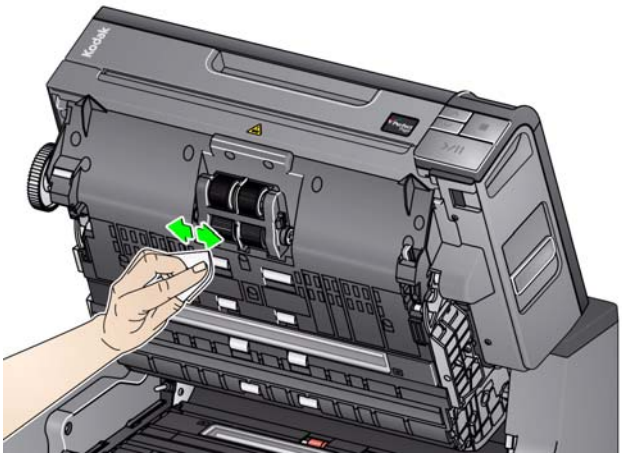


3. Seque os rolos com um pano sem fiapos.

## Limpando as rodas dos rolos de separação

4. Para remover a base de pré-separação, levante-a e desloque-a da posição.
5. Remova o rolo de separação.

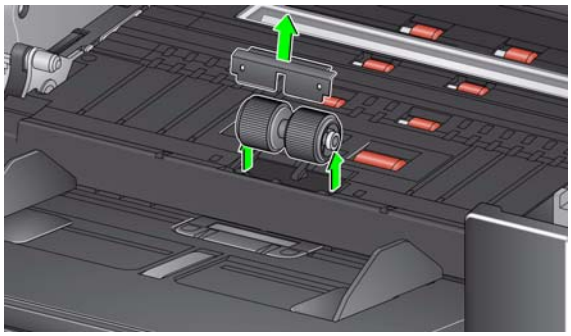

6. Gire e limpe manualmente as rodas do rolo de separação com um pano para limpeza de rolos. Para obter o melhor resultado, limpe paralelamente às estrias para remover os resíduos entre as estrias.

7. Inspecione as rodas. Substitua as rodas ou o rolo de separação, caso apresentem sinais de desgaste ou dano. Consulte “Procedimentos de substituição” posteriormente neste capítulo.
8. Reinstale o rolo de separação alinhando os slots do rolo de separação com os dos suportes.

9. Reinstale a base de pré-separação. Certifique-se de que ela esteja encaixada no local correto.

## Limpando as rodas do módulo de alimentação

10. Limpe as rodas do módulo de alimentação girando e limpando manualmente essas rodas com um pano para limpeza de rolos. Para obter o melhor resultado, limpe paralelamente às estrias para remover os resíduos entre as estrias. Não é preciso remover o módulo de alimentação para limpar as rodas.

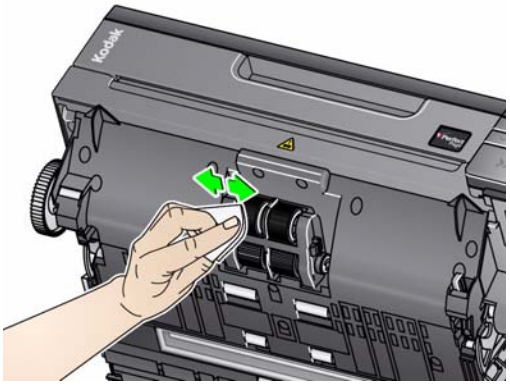


11. Inspecione as rodas. Substitua as rodas do módulo de separação ou o módulo de alimentação, caso apresentem sinais de desgaste ou dano. Consulte “Procedimentos de substituição” posteriormente neste capítulo.

## Limpando as tiras de plano de fundo

12. Limpe as correias de segundo plano superiores e inferiores com um pano para eletricidade estática ou pano Brillianize Detailer.

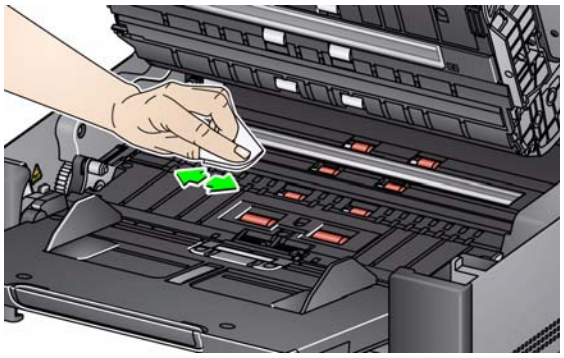

13. Limpe novamente as correias de segundo plano superiores e inferiores com um pano Staticide **quase seco** ou com um pano limpo sem fiapos para remover quaisquer faixas.

## Como limpar as guias de imagens

14. Limpe a área de imagem superior e inferior usando um pano Brillianize Detailer (Etapa 1) ou um pano para eletricidade estática. Tenha cuidado para não arranhar a área de imagem durante a limpeza.

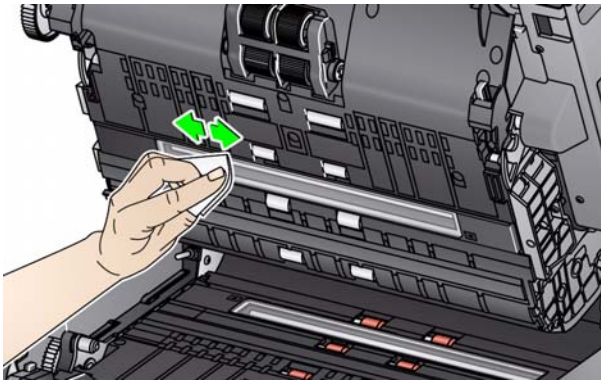

15. Com um pano Brillianize (Etapa 2) ou um pano Staticide quase seco, limpe a área de imagem superior e inferior novamente para remover quaisquer faixas.
16. Feche a tampa do scanner.
17. Quando terminar todos os procedimentos de limpeza, ligue o scanner.

## Limpando o vidro do scanner de mesa

A superfície de vidro do scanner de mesa pode acumular marcas de impressão digital e poeira. Use panos Staticide para scanners *Kodak* ou panos Brillianize Detailer para limpar a bandeja de vidro.

1. Abra a tampa do scanner de mesa.
2. Limpe o vidro com um pano Brillianize (passo 1) ou um pano para eletricidade estática.

3. Seque o vidro com um pano Brillianize (passo 2) ou um pano para eletricidade estática quase seco.
4. Feche a tampa do scanner de mesa.

*IMPORTANTE: Não borrife nem espalhe removedores na superfície de vidro do scanner de mesa, pois esses líquidos podem escorrer pelo vidro e causar danos.*

### Usando uma folha de limpeza de transporte

O transporte deve ser limpo com uma folha de limpeza de transporte alimentada por várias vezes no scanner.

1. Remova da embalagem a folha de limpeza de transporte.
2. Ajuste as guias laterais para a posição mais aberta.
3. Coloque a folha de limpeza do transporte no centro da bandeja de entrada com o lado aderente para cima.
4. Digitalize a folha de limpeza de transporte.
5. Retire a folha de limpeza do transporte da bandeja de saída e coloque-a no centro da bandeja de entrada com o lado aderente voltado para baixo e redigitalize.
6. As etapas 4 e 5 podem ter de ser repetidas algumas vezes até que todos os resíduos sejam removidos.

OBSERVAÇÃO: Quando a folha de transporte ficar suja e/ou perder sua aderência, descarte-a e use uma nova.

### Etapas finais da limpeza

Quando terminar de passar a folha de limpeza de transporte:

1. Abra a tampa do scanner.
2. Limpe o lado exposto das guias de imagem superior e inferior com um pano que não solte fiapos.
3. Feche a tampa do scanner e digitalize uma imagem de teste para garantir a qualidade de imagem.

## Procedimentos de substituição

Esta seção detalha os procedimentos para substituir as peças a seguir. Use a lista abaixo como guia de frequência de substituição.

- **Roletes do módulo de alimentação** — a vida útil dos roletes varia conforme os tipos de papel, o ambiente e a limpeza. A vida útil nominal dos roletes é aproximadamente em torno de 500 mil documentos, mas os resultados podem variar. Sinais como queda no desempenho do alimentador, multialimentações, interrupções etc. indicam que os roletes precisam ser trocados.
- **Módulo de alimentação** — é recomendável instalar um novo módulo de alimentação cada 1.000.000 documentos.
- **Base de pré-separação** — é recomendável que você altere a base de pré-separação pelo menos tão frequentemente como os roletes do rolo de separação ou o rolo de separação, cada 250.000 documentos.
- **Roletes de separação** — a vida útil dos roletes varia conforme os tipos de papel, o ambiente e a limpeza. A vida útil nominal dos roletes é aproximadamente em torno de 250.000 documentos, mas os resultados podem variar. Sinais como queda no desempenho do alimentador, multialimentações, interrupções etc. indicam que os roletes precisam ser trocados.
- **Rolo de separação** — é recomendável instalar um novo rolo de separação cada 500.000 documentos.

## Substituindo o módulo de alimentação ou as rodas do módulo de alimentação

1. Abra a tampa do scanner.
2. Empurre a alavanca de liberação do módulo de alimentação para a direita e solte do módulo de alimentação.

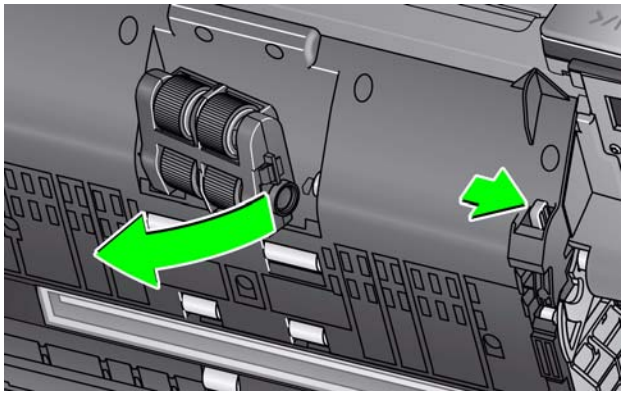

3. Se você for substituir apenas o módulo de alimentação, vá para a etapa 10. Se você for substituir as rodas, vá para a etapa 4.
4. Com uma mão, pressione as guias de travamento (uma de cada lado) enquanto segura o compartimento inferior com a outra mão. Puxe o compartimento superior para cima e para fora dos rolos.

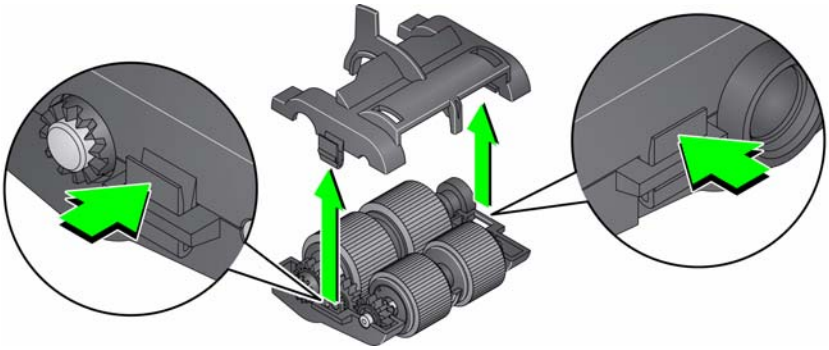

5. Remova os dois módulos centrais.
6. Para remover cada roda, deslize-as para fora do suporte interno.

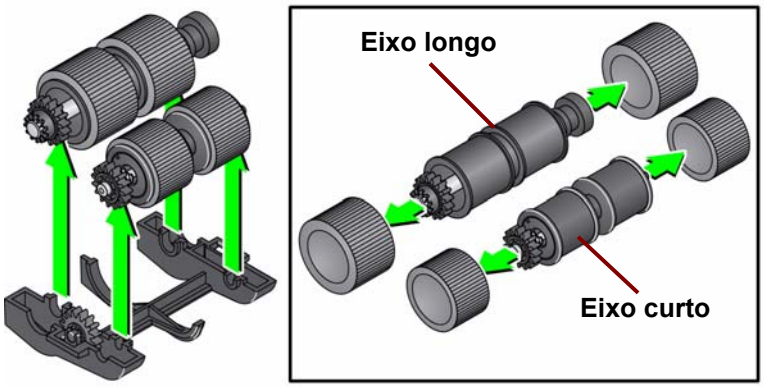


7. Instale as novas rodas, encaixando-as delicadamente no suporte interno. As rodas não precisam ser instaladas em uma orientação específica.

   OBSERVAÇÃO: Ao trocar roletes, certifique-se de colocar os roletes maiores no eixo longo e os roletes menores no eixo curto.

   *IMPORTANTE: Evite esticar a roda, pois ela pode romper.*

8. Substitua cada módulo central do compartimento inferior do módulo de alimentação e alinhe as guias do compartimento superior com os slots do compartimento inferior.

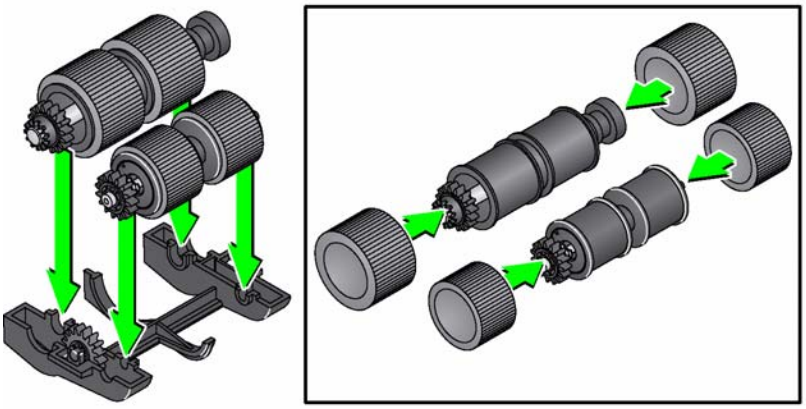

9. Pressione os compartimentos superior e inferior ao mesmo tempo até encaixarem no lugar.
10. Empurre a alavanca de liberação do módulo de alimentação para a direita e encaixe o módulo de alimentação no lugar. Certifique-se de que as extremidades se alinhem e solte a alavanca de liberação do módulo de alimentação. Verifique se o módulo de alimentação está devidamente seguro no local.

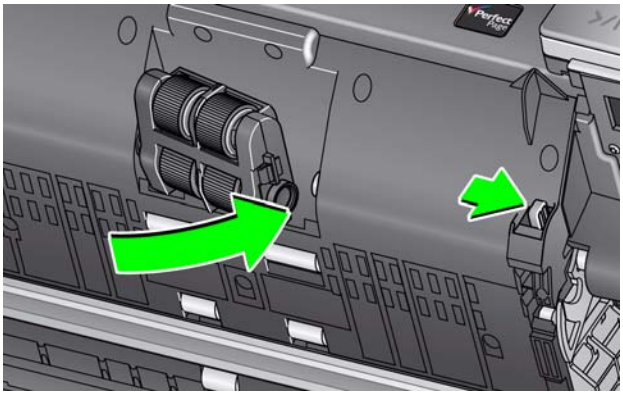

11. Feche a tampa do scanner.

## Substituindo o rolo de separação

1. Abra a tampa do scanner.
2. Para remover a base de pré-separação, levante-a e desloque-a da posição; após, retire o rolo de separação.
3. Insira o novo rolo de separação. Certifique-se de alinhar as ranhuras do rolo de separação aos suportes.

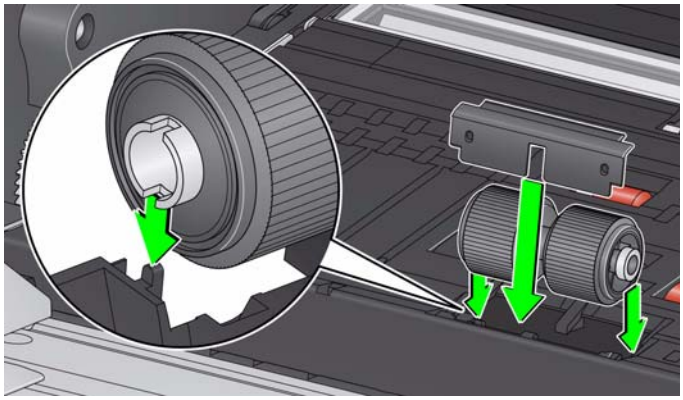

4. Reinstale a base de pré-separação. Certifique-se de que ela esteja encaixada no local correto.

   OBSERVAÇÃO: É recomendável a substituição da base de pré-separação sempre que substituir o rolo de separação ou roletes de separação.

5. Feche a tampa do scanner.

## Substituindo os roletes do rolo de separação

1. Abra a tampa do scanner.
2. Para remover a base de pré-separação, levante-a e desloque-a da posição; após, retire o rolo de separação.

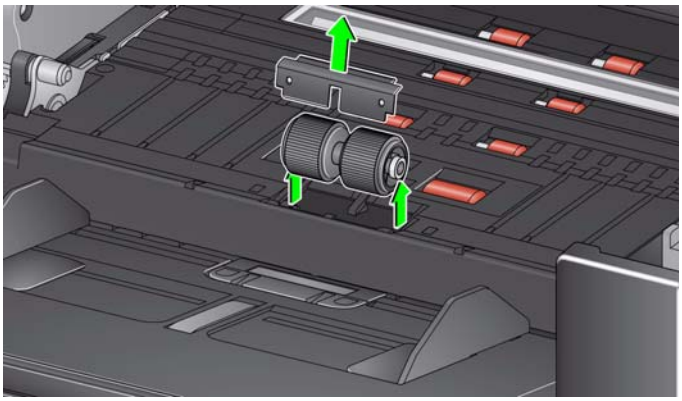

3. Para substituir os roletes, desencaixe-os de seu suporte interno.
4. Instale cada um dos novos roletes encaixando-os delicadamente no suporte interno.

   *IMPORTANTE: Evite esticar o rolete, pois ele pode romper-se.*

5. Reinstale o rolo de separação. Certifique-se de alinhar as ranhuras do rolo de separação aos suportes.
6. Reinstale a base de pré-separação. Certifique-se de que ela esteja encaixada corretamente.

   OBSERVAÇÃO: É recomendável a substituição da base de pré-separação sempre que substituir o rolo de separação ou os roletes de separação.

7. Feche a tampa do scanner.

## Substituindo a base de pré-separação

Troque a base de pré-separação quando a frequência de multialimentação aumentar.

1. Abra a tampa do scanner.
2. Remova a base de pré-separação levantando a base para cima e para fora da posição.

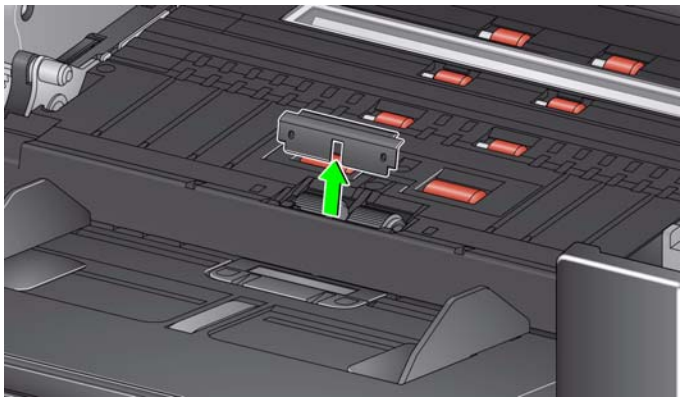

3. Instale a nova base de pré-separação. Certifique-se de que ela encaixe no lugar.
4. Feche a tampa do scanner.

## Substituindo as tiras de plano de fundo

No caso raro de precisar substituir as tiras de plano de fundo, siga os procedimentos abaixo.

1. Abra a tampa do scanner.
2. Levante a guia lateral esquerda da tira de plano de fundo à esquerda enquanto a retira da posição.

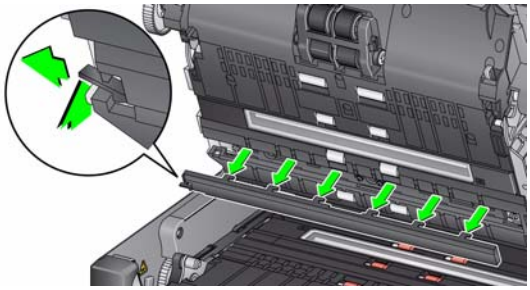

3. Insira a nova tira de plano de fundo alinhando as guias com os slots e deslize-a para a direita até encaixá-la no lugar.
4. Repita as etapas 2 e 3 para substituir a tira de plano de fundo inferior.

   OBSERVAÇÃO: Ao substituir a tira inferior do fundo, o guia é agora à direita e os slides da tira para a direita.

5. Feche a tampa do scanner.

## Substituindo o plano de fundo da mesa digitalizadora

Substitua o plano de fundo da mesa digitalizadora quando ele estiver muito sujo ou danificado. Caso estiver enfrentando problemas de corte, inspecione o plano de fundo e substitua se necessário.

OBSERVAÇÃO: Lide com o plano de fundo da mesa digitalizadora com cuidado durante a substituição.

1. Abra a tampa da mesa digitalizadora.
2. Usando uma chave de fenda Phillips, solte e remova os quatro parafusos que prendem o plano de fundo da mesa digitalizadora no local.

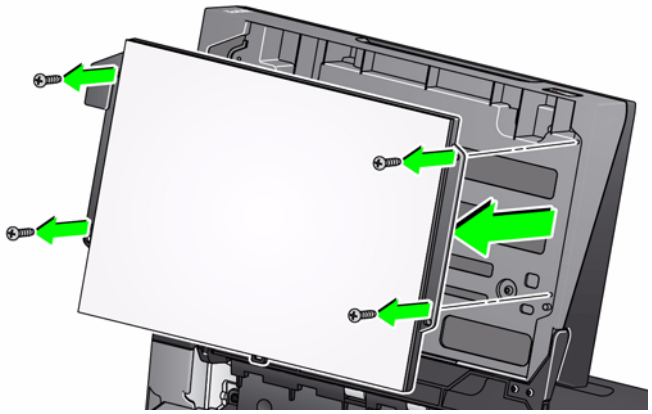

3. Alinhe a nova mesa e insira e aperte os parafusos até que o plano de fundo esteja seguro.

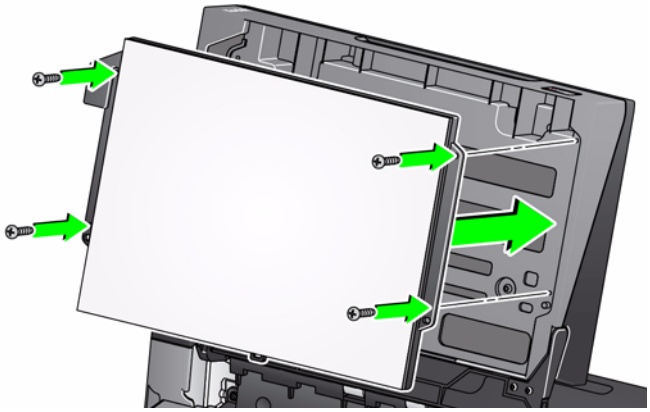

## Suprimentos e consumíveis

Entre em contato com o revendedor de seu scanner para solicitar suprimentos..

| Suprimentos/Materiais | CAT Nº. |
|---|---|
| Kit de itens de alimentação para scanners séries i2900 e i3000 | 129 9676 |
| Plano de fundo preto para scanners da série i2900 e i3000 | 136 4421 |
| Folhas *Kodak Digital Science* para limpeza de transporte (50 unidades) | 169 0783 |
| Panos *Kodak Digital Science* para limpeza de rolos (24 unidades) | 853 5981 |
| Panos Staticide para scanners *Kodak* (144 unidades) | 896 5519 |
| Panos *Brillianize* Detailer para scanners *Kodak* | 826 6488 |
| Cartucho preto para impressora | 818 3386 |
| Cartucho vermelho para impressora | 159 6832 |
| Plano de fundo do scanner de mesa para scanners da série i2900 | 176 3325 |
| **Acessórios** | **CAT Nº.** |
| Acessório de impressora | 132 4391 |
| Acessório da mesa digitalizadora A3 *Kodak* | 189 4351 |
| Portadora da impressora | 176 3218 |

OBSERVAÇÃO:

- Os panos Staticide não estão disponíveis em todos os países.
- Os itens e números de catálogo estão sujeitos a alterações.

# 6 Como solucionar problemas

## Sumário

Solução de problemas ..... 6-1
Luzes indicadoras e códigos de erro ..... 6-4
Atualização do software ..... 6-5
Como entrar em contato com o serviço ..... 6-5

## Solução de problemas

Use o gráfico abaixo como um guia para verificar possíveis soluções para problemas que você pode encontrar ao usar o scanner *Kodak* i2900.

| Problema | Possível solução |
|---|---|
| Documentos estão causando obstruções ou vários documentos são alimentados | Verifique se:<br>• todos os documentos atendem às especificações de tamanho, peso e tipo descritas no Apêndice A, *Especificações*.<br>• todos os grampos e clipes de papel foram removidos dos documentos.<br>• todos os rolos e rodas estão limpos, e se o rolo de separação e o módulo de alimentação estão devidamente instalados. Consulte as instruções no Capítulo 5, *Manutenção*.<br>**Para remover uma obstrução de documento:**<br>• Remova todos os documentos da bandeja de entrada.<br>• Abra a tampa do scanner.<br>• Localize os documentos obstruídos e remova-os.<br>• Feche a tampa do scanner e continue a digitalização. |
| **U9** (obstrução de documento) é exibido no painel de controle do operador e o papel para no transporte, mas não fica obstruído. | Verifique se a opção *Gerenciamento de documentos:* **Comprimento máximo** na guia Dispositivo-Geral (Fonte de dados TWAIN) ou a opção **Documento mais longo** na guia Scanner (Driver ISIS) está configurada para um valor maior do que o documento mais longo que será digitalizado. O padrão é 17 polegadas/43,2 cm. |
| O scanner não digitaliza/ alimenta documentos. | Verifique se:<br>• o cabo de alimentação está conectado e se a energia está ligada.<br>• o botão Liga/Desliga foi pressionado e o LED verde está aceso.<br>• a tampa do scanner está completamente fechada.<br>• os documentos estão fazendo contato com o módulo de alimentação e estão cobrindo o sensor de presença de papel.<br>• os documentos atendem às especificações de tamanho, peso e tipo etc.<br>• para documentos mais grossos, gire o botão de liberação de espaço verticalmente para abrir o espaço entre o módulo de alimentação e o módulo de separação.<br>• há sinais de desgaste no módulo de alimentação e nos rolos de separação e substitua-os, se necessário.<br>Você também pode desligar o scanner e ligá-lo novamente. |
| A qualidade da imagem é baixa ou diminuiu. | Verifique se o scanner e as guias de imagem estão limpos. Consulte o capítulo 5, *Manutenção*. |

| Problema | Possível solução |
|---|---|
| **0** aparece no painel de controle do operador depois que o scanner é ligado indicando que o scanner não está se comunicando com o PC. | Tome uma das seguintes providências:<br>• Verifique se está usando uma conexão USB 2.0 (ou superior). USB 1.1 não funciona.<br>• Verifique se o cabo USB está em boas condições de funcionamento e conectado com firmeza no PC e na porta USB.<br>• Verifique se o software está carregado.<br>• Verifique se o PC está reconhecendo o scanner.<br>1. Clique em **Iniciar > Configurações > Painel de controle > Ferramentas administrativas > Gerenciamento do computador** para acessar a janela Gerenciamento do computador.<br>2. Selecione **Gerenciador de dispositivos** e selecione seu PC.<br> 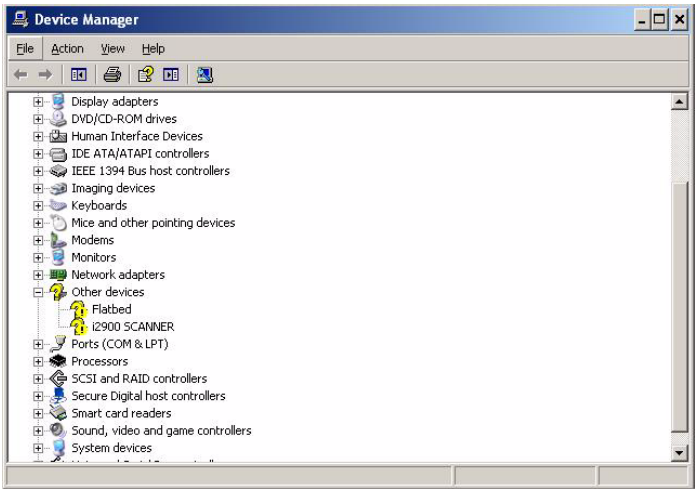 <br><br>O scanner *Kodak* i2900 deve ser exibido em *Dispositivos de imagem*.<br>3. Clique em **Ação > Verificar se há alterações de hardware.** |
| Estão ocorrendo “falsas” obstruções de papel e multialimentações | Verifique se a área de transporte está limpa. |
| Os documentos de 27,9 cm ou mais não estão sendo alimentados ou causam atolamento | Verifique se as extensões da bandeja de entrada e de saída estão para fora para apoiar documentos longos. Consulte também *Problema U9 (obstrução de documentos)* na página 6-1. |
| O scanner está lento | • O PC pode não atender os requisitos mínimos para o scanner.<br>• Algumas funções de processamento de imagem reduzem a velocidade do scanner.<br>• A configuração da resolução (dpi) pode estar com um valor muito alto.<br>• Seu software antivírus pode estar verificando todos os arquivos TIFF ou JPEG.<br>• Verifique se está digitalizando para uma unidade local. |
| Os documentos ficam enviesados durante a digitalização | Verifique se:<br>• as guias laterais da bandeja de entrada estão ajustadas de acordo com os documentos sendo alimentados.<br>• os documentos estão sendo alimentados perpendicularmente ao módulo de alimentação.<br>• todos os grampos e clipes de papel foram removidos dos documentos.<br>• o modo de alimentação, o rolo de separação e os rolos de transporte estão limpos.<br>• a tampa do scanner está bem fechada. |

| Problema | Possível solução |
|---|---|
| O scanner pausa excessivamente durante a digitalização | Verifique se:<br>• o computador host atende aos requisitos mínimos de digitalização.<br>• há espaço livre suficiente na unidade de disco rígido.<br>• todos os outros aplicativos estão fechados.<br>• está usando uma conexão USB 2.0 (ou superior).<br>Você pode também tentar alterar as opções de digitalização (compactação etc.) no aplicativo de digitalização. |
| Após a digitalização, aparecem marcas de rolos ou listras brancas nos documentos | Limpe o módulo de alimentação, os rolos de transporte e os rolos e rodas de separação. Consulte o capítulo 5, *Manutenção*. |
| Aparecem linhas verticais na imagem | • Limpe as guias de imagem. Consulte o capítulo 5, *Manutenção*.<br>• Habilite a opção **Filtro de riscos** ou aumente a agressividade. |
| Multialimentação de documentos | Verifique se:<br>• as bordas superiores de todos os lotes de documentos estão centralizadas na bandeja de entrada, de forma que cada documento fique em contato com os rolos de alimentação.<br>• o módulo de alimentação e os rolos de separação estão limpos e sem sinais de desgaste.<br>• os documentos com textura ou superfície diferenciada estão sendo alimentados manualmente.<br>• a alavanca de liberação não está na posição vertical. |
| **U3** aparece no painel de controle do operador | Os documentos que você está tentando digitalizar são muito grandes.<br>• Verifique se a opção *Gerenciamento de documentos:* **Comprimento máximo** na guia Dispositivo-Geral (Fonte de dados TWAIN) ou a opção **Documento mais longo** na guia Scanner (Driver ISIS) está configurada para um valor maior do que o documento mais longo que será digitalizado. O tamanho padrão é de 17 pol 43,2 cm.<br>• Diminua a resolução. |

## Luzes indicadoras e códigos de erro

**Luz verde contínua**: o scanner está digitalizando.

**Luz verde piscando rapidamente**: aguardando ação do operador.

**Luz verde piscando lentamente**: scanner no modo de economia de energia.

**Luz vermelha contínua**: indica um erro do scanner, como “a tampa está aberta”.

**Luz vermelha contínua que muda para luz verde piscando**: O scanner está inicializando.

Ao inicializar o scanner, as luzes indicadoras vermelha e verde se acendem. Após cerca de 12 segundos, ambos se apagam. Quando o indicador verde se acender novamente, o scanner estará pronto para iniciar a digitalização. Porém o computador host pode exigir alguns segundos para detectar o scanner.

**Indicadores** — veja a seguir uma lista dos códigos que podem ser exibidos.

| Código | Indicador LED | Explicação |
|---|---|---|
| **U1** | Vermelho | Verifique as guias de imagem. |
| **U2** | Vermelho | Cartucho de tinta ausente. |
| **U3** | Vermelho | Documento muito grande. |
| **U6** | Vermelho | A tampa do scanner está aberta. |
| **U7** | Vermelho | • Excesso de papel na bandeja de entrada<br>• O módulo de alimentação não foi inserido corretamente. |
| **U8** | Luz verde piscando | Multialimentação pausada; aguardando ação do usuário. |
| **U8** | Vermelho | Interrupção na multialimentação. |
| **U9** | Vermelho | Atolamento de documentos ou caminho de papel bloqueado. |
| **U41, U42** | Vermelho | Falha na calibragem. Faça a calibragem mais uma vez. Se falhar novamente, entre em contato com Suporte técnico. |
| **U51** | Vermelho | Unidade USB desconectada enquanto ativa. Redigitalize os documentos. |
| **U52** | Vermelho | Tempo-limite. Redigitalize os documentos. |
| **U53** | Vermelho | Velocidade de USB não suportada. Certifique-se de que você está usando uma conexão de USB 2.0 (ou superior). |
| **U55** | Vermelho | Eventos USB acima do limite. Redigitalize os documentos. |
| **U56** | Vermelho | Captura de imagem já iniciada. Redigitalize os documentos. |
| **U57** | Vermelho | Rodapé de imagem está faltando. Redigitalize os documentos. |
| **Exx** | Vermelho | • Verifique se todos os cabos estão conectados corretamente<br>• Desligue a energia e ligue-a novamente<br>Se o problema persistir, entre em contato com Suporte técnico. |

## Atualização do software

A Kodak atualiza frequentemente drivers e firmware para corrigir problemas e adicionar novos recursos. Se estiver recebendo códigos de erro (**E**x), atualize para o driver mais recente antes de entrar em contato com a assistência técnica. Acesse: www.kodakalaris.com/go/IMsupport, seção **i2900 Software and Drivers** (Software e drivers do i2900), e baixe a atualização mais recente.

## Como entrar em contato com o serviço

1. Acesse www.kodakalaris.com/go/IMsupport para obter o número de telefone mais atual para o seu país.
2. Ao ligar, tenha em mãos as seguintes informações:
   - Uma descrição do problema.
   - O modelo e o número de série do scanner.
   - A configuração do computador.
   - O aplicativo de digitalização que está usando.

# Apêndice A Especificações

| | |
|---|---|
| **Tipo/Velocidade do scanner** | Scanner duplex em cores com alimentador automático de documentos e mesa digitalizadora embutida. 60 páginas por minuto (paisagem) a 200 dpi; preto e branco. |
| **Tecnologia de digitalização** | CCD duplo |
| **Resoluções de saída** | 100, 150, 200, 240, 250, 300, 400, 500, 600 e 1200 dpi |
| **Formatos de arquivo de saída** | TIFF de uma e de várias páginas, JPEG, RTF, BMP e PDF |
| **Largura máx./mín. de documento** | Alimentação automática: 21,6 cm / 6,4 cm<br>Alimentação manual: 21,6 cm / 5 cm |
| **Comprimento máx./mín. de documento** | Alimentação automática: 86,4 cm / 6,4 cm<br>Alimentação manual: 86,4 cm / 5 cm (somente saída traseira)<br>Modo de documentos longos: Comprimento máximo de 4,1 metros<br>(O scanner é compatível com a digitalização de documentos longos de até 160 polegadas (406,4 cm) de comprimento e pode segmentar a imagem.) |
| **Capacidade do ADF** | 250 folhas |
| **Volume diário recomendado** | ADF: 10.000 páginas por dia<br>Mesa digitalizadora A4 embutida: 100 páginas por dia |
| **Iluminação** | LED com iniciação instantânea |
| **Requisitos eletrônicos** | 100 - 240 V (internacional), 50/60 Hz |
| **Dimensões do scanner** | Altura: 23,8 cm<br>Largura: 43,18 cm<br>Profundidade (com bandeja de entrada fechada): 37,1 cm |
| **Peso do scanner** | 15,8 kg |
| **Conexão com o host** | USB 3.0 |
| **Temperatura para operação** | 15°C a 35°C |
| **Umidade** | 15 to 80% de umidade relativa |
| **Fatores ambientais** | Scanners compatíveis com Energy Star |
| **Consumo de energia - Scanner** | Modo de suspensão: <4,5 watts<br>Em funcionamento: <75 watts<br>Desligado: <0,5 watts |
| **Nível de ruído** (Nível de potência sonora) | Em operação: inferior a 60 dB<br>Modos Desligado ou Pronto: inferior a 30 dB |
| **Classificação elétrica** | 24 Vdc 2,5 A |

## Requisitos do sistema

**Configuração do sistema recomendada**

- PC: Intel Core i7 2600, 3,4 GHz/por núcleo ou superior
- USB 2.0 Hi-Speed
- 4 GB de RAM ou mais
- Sistemas operacionais compatíveis:
  - Microsoft Windows XP (Home e Professional); SP2 e superior
  - Microsoft Windows XP Professional x64 Edition; SP2 e superior
  - Microsoft Windows Vista; SP1 e superior
  - Microsoft Windows Vista x64 Edition
  - Microsoft Windows 7 (Home e Professional)
  - Microsoft Windows 7 x64 Edition (Home e Professional)
  - Microsoft Windows 8 (32-bits e 64-bits)
  - Microsoft Windows 10 (32-bits e 64-bits)
  - Microsoft Windows 2008 Server (32-bits e 64-bits)
  - Microsoft Windows 2012 Server (32-bits e 64-bits)
  - Linux Ubuntu 14.04

**Drivers incluídos:**

- Sistemas operacionais Windows: TWAIN, ISIS, WIA
- Distribuições Linux: TWAIN e SANE

# Apêndice B Garantia - Somente EUA e Canadá

Parabéns pela compra do scanner *Kodak*. Os scanners *Kodak* são projetados para fornecer aos usuários finais o maior desempenho e confiabilidade. Todos os scanners *Kodak* estão protegidos pela seguinte garantia limitada.

## Garantia limitada para os scanners *Kodak*

A Kodak Alaris Inc. fornece a seguinte garantia limitada para os scanners *Kodak* (excluindo peças sobressalentes e suprimentos) distribuídos pela Kodak Alaris ou através de canais de distribuição autorizados pela Kodak Alaris:

A Kodak Alaris Inc. garante que o scanner *Kodak*, desde o momento da compra até o período de garantia limitada aplicável ao produto, não apresentará defeitos no tocante aos materiais e à fabricação e estará em conformidade com as especificações de desempenho aplicáveis ao scanner *Kodak*.

Todos os scanners *Kodak* estão sujeitos às exclusões de garantia descritas abaixo. Um scanner *Kodak* que apresente defeito ou que não atenda às especificações do produto será consertado ou substituído por um produto novo ou remanufaturado, de acordo com a decisão da Kodak Alaris.

Os compradores podem determinar o período de garantia limitada aplicável aos scanners *Kodak* adquiridos visitando o site www.kodakalaris.com/go/IMsupport ou revisando o cartão de resumo da garantia limitada enviado com o scanner *Kodak*.

É necessário apresentar um recibo/prova de compra para demonstrar elegibilidade para o serviço de garantia.

## Exclusões de garantia

A garantia limitada da Kodak Alaris não se aplica ao scanner *Kodak* que tenha sido submetido a algum dano físico após a compra, causado, por exemplo, por causalidade, acidente, intempéries ou transporte, incluindo (a) por falha de embalagem apropriada e no envio do scanner à Kodak Alaris para serviços de garantia de acordo com as diretrizes de envio e embalagem atuais da Kodak Alaris, incluindo falha na substituição do material de segurança antes do envio, ou por falha na remoção do material de segurança antes do uso; (b) resultante da instalação do usuário, integração do sistema, programação, reinstalação dos sistemas de operação do usuário ou software aplicativos, engenharia de sistemas, realocação, reconstrução de dados ou remoção do produto ou qualquer componente (incluindo ruptura de um conector, tampa, vidro, pinos ou lacre); (c) do serviço, modificação ou reparo não executado pela Kodak Alaris ou um fornecedor de serviços autorizado pela Kodak Alaris ou falsificação, uso de cópia ou outros componentes que não são da Kodak Alaris, montagens, acessórios ou módulos; (d) por uso incorreto, manuseio ou manutenção inapropriado, tratamento incorreto, erro do operador, falha ao fornecer supervisão ou manutenção adequada, incluindo o uso de produtos de limpeza ou outros acessórios não aprovados pela Kodak Alaris ou uso em transgressão de procedimentos ou especificações; (e) por condições ambientais (como calor excessivo ou outros ambientes operacionais inadequados), corrosão, manchas, trabalho elétrico externo ao produto ou falha para fornecer proteção à descarga eletrostática; (f) por falha para instalar atualizações de firmware ou versões disponíveis para o produto e (g) por outras exclusões suplementares publicadas ocasionalmente on-line em www.kodakalaris.com/go/IMsupport.

A Kodak Alaris não fornece nenhuma Garantia Limitada para produtos comprados de países que não sejam os Estados Unidos e Canadá. Compradores de produtos de canais de distribuição estrangeiros devem solicitar cobertura de garantia, se houver, através da fonte original da compra.

A Kodak Alaris não fornece garantia limitada para produtos que são comprados como parte de produto de outro fabricante, sistema de computador ou outro dispositivo eletrônico.

Qualquer garantia para esses produtos é fornecida pelo OEM (Original Equipment Manufacturer - Fabricante de Equipamento original) como parte do produto ou sistema desse fabricante.

O produto substituído estará coberto pelo restante do período da garantia original aplicável ao produto com defeito ou por 30 dias, aplicando-se o período que for mais longo.

## Aviso sobre a instalação e isenção de responsabilidade

A KODAK ALARIS NÃO SE RESPONSABILIZA POR PERDAS OU DANOS, SEJAM CONSEQUENTES OU INCIDENTAIS, RESULTANTES DA VENDA, INSTALAÇÃO, USO, SERVIÇO TÉCNICO OU MAU FUNCIONAMENTO DESTE PRODUTO, INDEPENDENTE DA CAUSA. ENTRE OS DANOS PELOS QUAIS A KODAK ALARIS NÃO SE RESPONSABILIZA ESTÃO A PERDA DE RECEITA OU LUCRO, OS CUSTOS DECORRENTES DE TEMPO DE INATIVIDADE, A PERDA DO USO DO PRODUTO, A PERDA DE DADOS, O CUSTO DE QUALQUER EQUIPAMENTO DE SUBSTITUIÇÃO, INSTALAÇÕES OU SERVIÇOS DE SUBSTITUIÇÃO, OU RECLAMAÇÕES DE CLIENTES EM FUNÇÃO DE TAIS DANOS.

Se houver algum conflito entre outras seções deste apêndice e a garantia limitada, os termos da garantia limitada prevalecerão.

## Como conseguir o serviço de garantia limitada

Os scanners *Kodak* são fornecidos com informações sobre como desembalar, configurar, instalar e operar. A leitura cuidadosa do Guia do usuário responderá a maioria das dúvidas técnicas que o usuário final possa ter em relação à instalação, operação e manutenção adequadas do produto. De qualquer forma, se for necessário suporte técnico adicional, você pode visitar o nosso site da web em: www.kodakalaris.com/go/IMsupport ou contate: Centro de Respostas Kodak Alaris: **(800) 822-1414**

O Centro de Respostas está disponível das 8:00 às 17:00 h, de segunda a sexta-feira (excluindo feriados da Kodak Alaris).

Antes de fazer sua chamada, o comprador deve ter em mãos o número do modelo do seu scanner *Kodak*, número de peça, número de série e comprovante de compra. O comprador também deve estar preparado para fornecer uma descrição do problema.

A equipe do Centro de Respostas ajudará o usuário final a resolver os problemas através do telefone. O usuário final pode ser solicitado a executar testes simples de auto diagnóstico e reportar o status do resultado e mensagens de código de erro. Isso ajudará o Centro de Respostas a determinar se o problema está com o scanner *Kodak* ou outro componente e se o problema pode ser solucionado pelo telefone. Se o Centro de Respostas determinar que existe um problema de hardware que esteja coberto pela garantia limitada ou um contrato de manutenção adquirido, um número de autorização de devolução será atribuído conforme a necessidade, uma solicitação de serviço será iniciada e os procedimentos de reparo ou substituição virão em seguida.

## Diretrizes de embalagem e envio

O comprador deve enviar todas as devoluções da garantia através de um método que garanta a proteção total do produto contra danos no envio. Se esse procedimento não for seguido, a garantia do scanner *Kodak* será cancelada. A Kodak Alaris recomenda que o comprador mantenha a caixa original e os materiais da embalagem para armazenamento e envio. A Kodak Alaris não se responsabiliza por problemas relacionados a danos no envio. O comprador deve devolver somente o scanner *Kodak*. Antes do envio, o comprador deve retirar e guardar todos os itens "adicionais" (ou seja, adaptadores, cabos, software, manuais etc.). A Kodak Alaris não se responsabiliza por esses itens e eles não serão devolvidos com o scanner *Kodak* reparado ou substituído. Todos os produtos devem ser devolvidos a Kodak Alaris na embalagem de envio original, ou em uma caixa de envio autorizada para as unidades que estão sendo devolvidas. O comprador precisa instalar o material de segurança para o envio antes de enviar o scanner *Kodak*. Quando a embalagem original não estiver disponível, entre em contato com o Centro de Respostas da Kodak Alaris em (800) 822-1414 para obter informações sobre números de peça e pedidos de embalagem de troca.

## Procedimento de devolução

Os compradores elegíveis solicitando serviços para os scanners *Kodak* protegidos por esta garantia limitada devem obter o número de autorização de devolução [Return Material Authorization number (“RMA”)] ligando para (800) 822-1414 e, dentro de (10) dias úteis a partir da data de emissão do RMA, deve devolver o scanner *Kodak* ao endereço designado no RMA, ao seu próprio custo e risco, de acordo com as diretrizes de embalagem e envio atuais da Kodak Alaris.

Qualquer produto ou peça com defeito substituída pela Kodak Alaris torna-se propriedade da Kodak Alaris.

## Responsabilidade do cliente

AO SOLICITAR SERVIÇOS, O COMPRADOR ELEGÍVEL RECONHECE OS TERMOS DA GARANTIA LIMITADA, INCLUINDO A ISENÇÃO DE RESPONSABILIDADE E LIMITAÇÃO DE DISPOSIÇÕES DE RESPONSABILIDADE. ANTES DE SOLICITAR O SERVIÇO, O USUÁRIO FINAL DEVE FAZER O BACKUP DE TODOS OS DADOS E ARQUIVOS QUE POSSAM SER DANIFICADOS OU PERDIDOS. A KODAK ALARIS NÃO É, SEM LIMITAÇÕES, RESPONSÁVEL PELA PERDA OU DANOS CAUSADOS AOS DADOS OU ARQUIVOS.

## Descrições de serviços de garantia

A Kodak Alaris oferece uma gama de programas de serviços para suporte a sua garantia limitada e para ajudar com o uso e cuidado do scanner *Kodak* (“Métodos de serviços”). Um scanner *Kodak* representa um investimento importante. Os scanners *Kodak* fornecem a produtividade necessária para manter a competitividade. A perda repentina dessa produtividade, mesmo temporariamente, pode afetar seriamente a habilidade de manter os compromissos. O tempo de inatividade pode custar muito, não apenas o custo do reparo, como também o tempo perdido. Para ajudar a suavizar esses problemas, a Kodak Alaris pode usar um dos métodos de serviços listados abaixo, dependendo do tipo de produto, para fornecer serviços sob essa garantia limitada.

Incluídos com os scanners *Kodak* selecionado estão um cartão de registro de garantia limitada e um cartão de resumo da garantia limitada. O cartão de resumo da garantia limitada é específico para cada modelo. O cartão de resumo da garantia limitada contém informações importantes sobre a garantia, incluindo o número do modelo e a garantia limitada. Consulte o cartão de resumo da garantia limitada para determinar os métodos de serviços disponíveis aplicáveis a um determinado scanner *Kodak*.

Se o cartão de registro da garantia limitada ou o cartão de resumo da garantia limitada não puder ser localizado, informações adicionais podem ser obtidas sobre o produto, incluindo garantia atualizada e informações e restrições sobre programas de serviços, on-line em www.kodakalaris.com/go/IMsupport.

Para evitar atrasos nos serviços, a Kodak Alaris pede que os usuários finais preencham e devolvam o cartão de registro de garantia limitada assim que puderem. Se não conseguir localizar o cartão de Registro de garantia limitada, pode efetuar o registro on-line em www.kodakalaris.com/go/IMsupport.

A Kodak Alaris também fornece uma variedade de programas de serviços que podem ser comprados para ajudar com o uso e a manutenção do scanner *Kodak*.

A Kodak Alaris tem o compromisso de fornecer aos seus cliente qualidade, desempenho, confiabilidade e serviços sob a garantia limitada.

Esperamos ter um fornecimento de peças de reposição e suprimentos para pelo menos 5 anos após a fabricação do produto for descontinuada.

## Serviços no local

Para o scanner *Kodak* selecionado, e após o Centro de Repostas verificar o problema de hardware, uma chamada de serviço será aberta e registrada. Um engenheiro de campo da Kodak Alaris será enviado ao local do produto para executar serviços de reparo se o produto estiver localizado nos 48 estados dos Estados Unidos, em determinadas áreas do Alasca e Havaí e se não houver requisitos de segurança ou físicos que possam restringir o acesso do engenheiro ao scanner. Para obter informações adicionais sobre áreas de manutenção, visite o nosso site: www.kodakalaris.com/go/IM. Os serviços no local serão fornecidos das 8:00 às 17:00 h, de segunda a sexta-feira (excluindo feriados da Kodak Alaris).

## Substituição avançada da unidade (AUR, Advanced Unit Replacement)

AUR talvez seja um dos serviços mais fáceis e mais abrangentes na indústria. No caso de um defeito em um produto, para os compradores elegíveis de determinados scanners *Kodak*, a Kodak Alaris substituirá o produto dentro de dois dias úteis.

O serviço AUR fornece substituição avançada no caso de falhas específicas ou de scanner *Kodak* quebrado. Para poder aproveitar o serviço AUR, o comprador elegível deve obter o número RMA, assinar um acordo de substituição avançada e fornece um depósito em cartão de crédito para garantir o produto de substituição. O número RMA deve ser mantido caso o status do produto de substituição precisa ser verificado. O comprador elegível deverá fornecer o endereço para onde o produto de substituição deve ser enviado. O comprador também receberá um fax com instruções de envio e embalagem para o produto defeituoso. O comprador elegível receberá então um produto de substituição dentro de 2 dias úteis após o início da chamada de serviço e um recibo da Kodak Alaris do acordo assinado. O produto com defeito deve ser recebido pela Kodak Alaris dentro de (10) dias a partir do recebimento pelo usuário final do produto de substituição, senão, será debitado do cartão de crédito do usuário final o preço de catálogo do produto de reposição. O custo do envio do produto de geração de imagens de reposição será por conta da Kodak Alaris e através de transporte também escolhido pela Kodak Alaris. Os envios que não forem feitos sob a orientação e a escolha de transporte da Kodak Alaris poderão invalidar a garantia limitada.

Antes do produto ser devolvido para a Kodak Alaris, certifique-se de remover todas as opções e acessórios (que incluem cabo de alimentação, documentação etc) que não são cobertos pela garantia limitada. A caixa e a embalagem nas quais o produto de substituição foi enviado deve ser usada para devolver o produto com defeito. Se o produto com defeito não for devolvido na caixa e na embalagem em que o produto de substituição foi enviado, a garantia limitada poderá ser anulada. O número de autorização de devolução de material (“RMA”) deve estar nitidamente marcado no lado de fora da caixa para garantir o recibo e o crédito correto do produto com defeito.

## Serviços nos centros

Se o scanner *Kodak* não estiver qualificado para AUR ou Serviço técnico no local, um comprador elegível pode utilizar o serviço de reparo nos centros. O comprador elegível será instruído a enviar o produto ao centro de reparo autorizado mais próximo. O produto deve ser enviado aos riscos e custos do comprador elegível para o centro de reparo. Antes do produto ser devolvido ao centro de reparo, certifique-se de remover todas as opções e acessórios (que incluem cabo de alimentação, documentação etc) não cobertos pela garantia limitada. Todos os produtos devem ser devolvidos a Kodak Alaris na embalagem de envio original, ou em uma caixa de embalagem recomendada. O scanner *Kodak* precisa ter o material de segurança de envio instalado antes do envio. Quando a embalagem original não estiver disponível, entre em contato com o Centro de Respostas da Kodak Alaris em (800) 822-1414 para obter informações sobre pedidos. Os compradores elegíveis solicitando serviços para scanners *Kodak* devem obter o número de autorização de devolução [Return Material Authorization number (“RMA”)] ligando para (800) 822-1414 e, dentro de (10) dias úteis a partir da data de emissão do RMA, devem devolver o scanner *Kodak* ao endereço designado no RMA, ao seu próprio custo e risco. O número de autorização de devolução de material (“RMA”) deve estar nitidamente marcado no lado de fora da caixa para garantir o recibo e o crédito correto do produto com defeito.

Ao receber o produto, o Centro de reparos consertará o produto dentro de 10 dias úteis. O produto consertado será enviado de volta em por correio expresso de dois dias sem despesas para o comprador elegível.

## Restrições importantes

**Elegibilidade:** O Programa Advance Exchange e o Depot Service estão disponíveis para compradores elegíveis em cinquenta (50) estados dos EUA, e o On-Site Service está disponível nos quarenta e oito (48) estados contíguos e em determinadas áreas do Alasca e Havaí para produtos comprados de distribuidores autorizados da Kodak Alaris. O scanner *Kodak* não estará qualificado para qualquer serviço sob a garantia se o produto encaixar-se em alguma das exclusões de garantia atual da Kodak Alaris, incluindo a falha do comprador de devolver os produtos com defeito a Kodak Alaris de acordo com as Diretrizes de Envio e Embalagem atuais da Kodak Alaris. As pessoas somente são consideradas “compradores elegíveis” ou “usuários finais” se compraram o scanner *Kodak* originalmente para o seu uso pessoal ou empresarial, e não para revenda.

**Suprimentos:** Os suprimentos são itens que se desgastam sob uso normal e devem ser substituídos pelo usuário final conforme for necessário. Produtos consumíveis, suprimentos e outros itens descartáveis, bem como os itens identificados como de resposabilidade do usuário no Guia do usuário, não estão sob a cobertura da garantia limitada.

Qualquer produto ou peça com defeito substituída pela Kodak Alaris torna-se propriedade da Kodak Alaris.

## Contatar a Kodak Alaris

Para obter informações sobre os scanners *Kodak*:

Site: www.kodakalaris.com/go/IM

Para serviço, reparo, assistência técnica nos Estados Unidos por telefone:

O suporte técnico por telefone está disponível das 5:00 às 17:00 h, de segunda a sexta-feira (excluindo feriados da Kodak Alaris). Telefone: (800) 822-1414

Para consultar a documentação técnica e as perguntas mais freqüentes 24 horas por dia:

Site: www.kodakalaris.com/go/IM

Para obter informações sobre o programa de assistência

Site: www.kodakalaris.com

Telefone: (800) 822-1414

Kodak Alaris Inc.
2400 Mount Read Blvd.
Rochester, NY 14615

© 2016 Kodak Alaris Inc.
Todos os direitos reservados.
A marca e a apresentação comercial
Kodak são usadas sob licença da
Eastman Kodak Company.